Betriebsanleitung - Ersatzteilliste

Notice d'entretien - Catalogue des pièces de rechange

PÖTTINGER HEURAUPE 160

PÖTTINGER Faneuse Universelle 160

Nr. 262-2

ab Masch.-Nr. 1201 – 3100

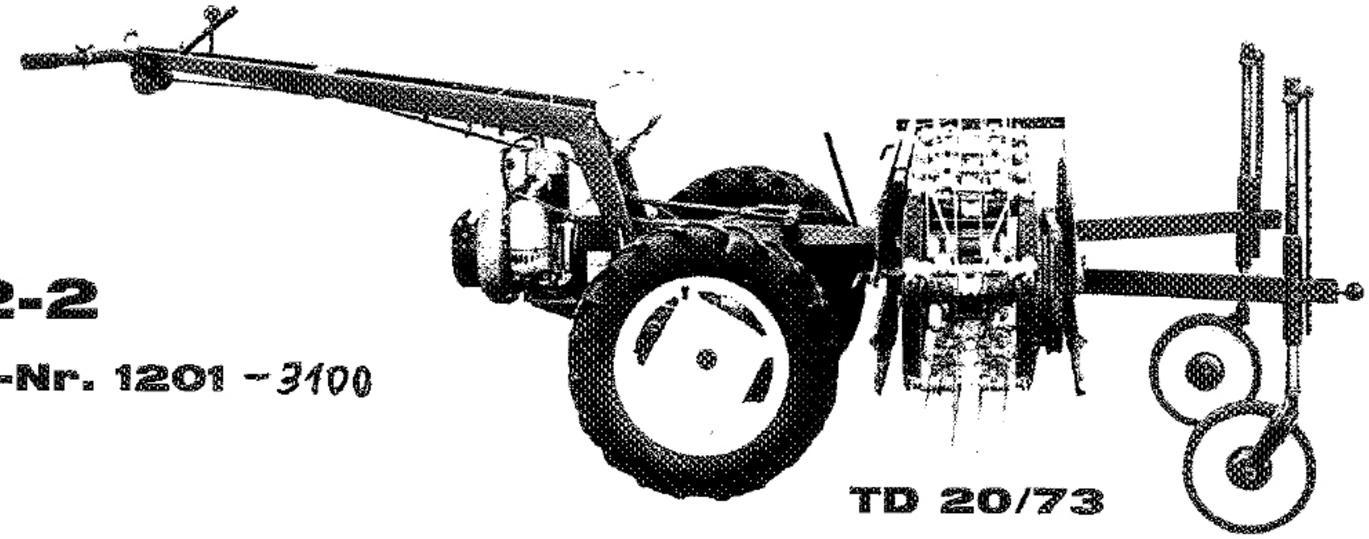

1474-75

A. PÖTTINGER OHG - MASCHINENFABRIK - EISENGIESSEREI - A-4710 GRIESKIRCHEN

Stb 13.11.24

Erzeugungs-programm

Programme de fabrication

Motormäher
Einachsschlepper
Mähwerke
Heuraupen
Zettkreisel
Schwadkreisel
Ladewagen
Erntewagen
Transporter
Selbstfahrladewagen
Maishäcksler
Förderbänder
Stallmiststreuer
Ablade- u. Dosierwagen
Pumptankwagen
Schneckenpumpen
Buschholzhacker

Motofaucheuses
Moto-tracteurs
Barres de coupe pour faucheuses
Râteaux-faneurs
Girofaneur
Roto-andaineurs
Remorques-chargeuses
Remorques-chargeuses de récolte
Transporteurs
Chariots chargeurs automatiques
Hacheuses à maïs
Transporteurs à courroie
Epandeurs de fumier
Remorque doseuse à déchargement latéral
Camions-citerne à moto-pompe
Pompes à vis
Débrouissailleuses

Überreicht durch:
Distribué par:

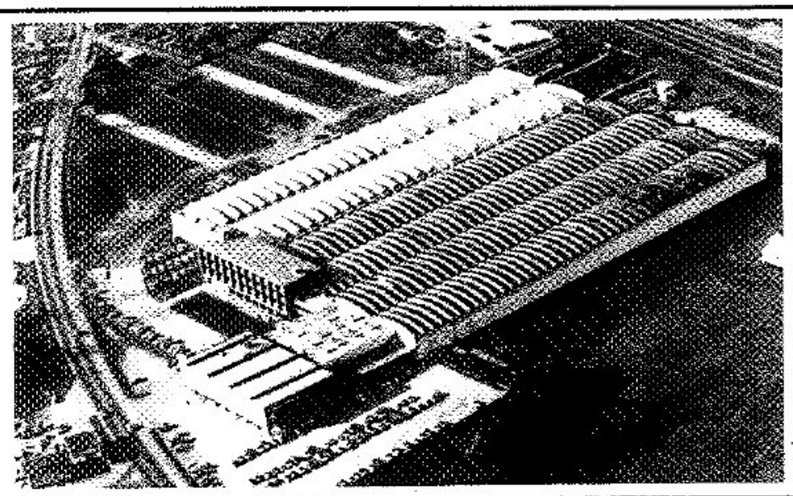

ALOIS PÖTTINGER OHG
Maschinenfabrik und Eisengießerei
A-4710 Grieskirchen, OÖ.
RUF (0 72 48) 791–793, 80 66–80 68 FS 02 5543

ALOIS PÖTTINGER
Landmaschinenges. m. b. H.
D-8900 Augsburg 22
UNTERFELDWEG 5, RUF (08 21) 92 0 81, 92 0 82, FS 05 3409

UNIVERSAL-HEUERNTEMASCHINE
FANEUSE UNIVERSELLE

HEURAUPE 160

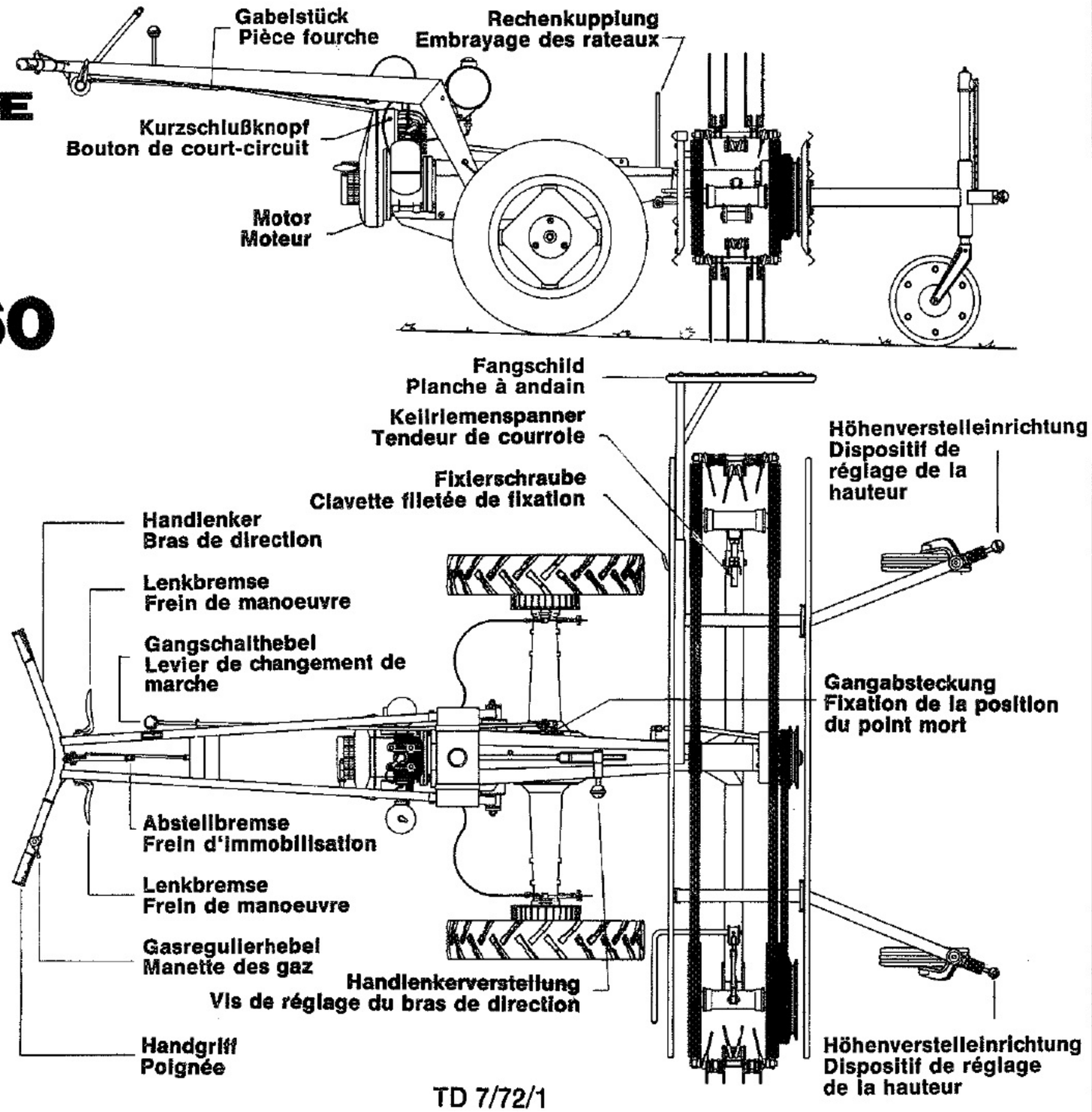

TD 7/72/1

Beschreibung
Description

Die Heuraupe ist ein selbstfahrender Universalrechen, speziell für den bergbäuerlichen Betrieb geschaffen. Es können sämtliche Arbeitsgänge, wie Zetten, Wenden, Schwadenziehen und Schwadenstreuen damit durchgeführt werden. Wendigkeit und große Steigfähigkeit sowie sein Vermögen, sämtliche Arbeitsgänge bei Vor- und Rückwärtsfahrt durchführen zu können, sind seine vorzüglichen Merkmale.
Der Antrieb erfolgt mit einem 250-ccm-Motor über ein Untersetzungsgetriebe mit Fliehkraftkupplung. Die Fahrachse ist mit einem Umkehrdifferentialgetriebe ausgerüstet, welches mit einem Schalthebel vom Handlenker aus auf Vor- und Rückwärtsfahrt geschaltet werden kann. Die Umschaltung erfolgt über eine Schaltwippe, welche die einzelnen Gänge sicher fixiert. Die Leerlaufstellung des Schalthebels kann nur mittels Gangabsteckung beim Getriebegehäuse fixiert werden. Der Leergang wird lediglich beim kurzzeitigen Schieben des Gerätes von Hand und zum Starten abgesteckt.
Der Bandrechen mit den beiden Stützrädern ist pendelnd auf einem zentralen Ausleger, der gleichzeitig den Rechenantrieb aufnimmt, gelagert und kann sich jeder Bodenunebenheit anpassen. Mit einer eigenen Kupplung ist der Rechenantrieb aus- und einrückbar. Die Höhenverstelleinrichtung an den Stützrädern dient zum Schrägstellen des Bandrechens für den Zett- und Wendearbeitsgang bzw. zum Schwadstreuen, regelt den Bodeneingriff der Zinken

La Heuraupe est un râteau universel automoteur spécialement conçu pour l'exploitation montagnarde. Permet de réaliser toutes sortes de travaux tels que faner, retourner le foin, mettre en andains et épandre les andains. Elle est caractérisée par sa maniabilité, sa grande capacité de gravir les pentes ainsi que son aptitude à effectuer tous les travaux aussi bien en marche avant qu'en marche arrière.
La machine est entraînée par un moteur de 250 ccm le mouvement passant par un démultiplicateur à inverseur qui est mis en position de marche AV ou de marche AR à l'aide du levier de changement de marche placé sur le bras de direction. Un culbuteur d'enclenchement intervient lors du changement de marche et sert à bien fixer la marche voulue. La position du point mort du levier de changement de marche ne peut s'obtenir que par la fixation d'un boulon à clavette chez le carter de la boîte de marches.
On ne se servira de la marche à vide que quand on aura à pousser la machine à la main pendant un temps très bref, et pour mettre le moteur en marche.
La bande de râteaux avec ses deux roues d'appui est montée en palier oscillant sur un bras central logeant aussi la commande des râteaux, et peut épouser toutes les dénivellations du sol. Un embrayage spécial permet d'enclencher ou de déclencher la commande des râteaux. Pour faner et retourner le foin et pour épandre les andains, la bande de râteaux est

und ermöglicht das Ausheben des Bandrechens für die Straßenfahrt. Mit der Aushebung ist der Handlenker mitzuverstellen, so daß dieser immer den gleichen Bodenabstand aufweist. Ein Spannschloß erlaubt überdies eine individuelle Anpassung der Handlenkerhöhe.
Eine überdimensionierte Lenkbremse dient zur leichten Führung des Gerätes auch im schwierigsten Gelände. Die über einen Bremsausgleich wirkende Abstellbremse ist bei Vor- und Rückwärtsfahrt in günstig erreichbarer Griffnähe und verleiht dem Gerät höchste Sicherheit. Beim Wegfahren ist die Abstellbremse **unbedingt** zu lösen, da ansonsten die Fliehkraftkupplung heißlaufen würde. Beim Anhalten oder Abstellen der Maschine Gas wegnehmen und Abstellbremse **anziehen!**

inclinée à l'aide du dispositif de réglage de la hauteur monté sur les roues d'appui et ce dispositif règle l'attaque du sol par les dents et permet le relevage de la bande de râteaux pour la conduite sur route. Le bras de direction conserve toujours la même distance du sol puisque sa position change lorsqu'on manie le levier de relevage. En outre, un manchon de serrage sert à régler individuellement la hauteur du bras de direction.
Un frein de manoeuvre à grande surface facilite la conduite de la machine, même sur les terrains les plus difficiles. Le frein d'immobilisation qui agit par l'intermédiaire d'un compensateur de freinage est bien à portée de la main, en marche AV aussi bien qu'en marche AR, et confère à la machine un maximum de sécurité. Avant de démarrer il faut absolument desserrer le frein d'immobilisation pour éviter l'échauffement de l'embrayage centrifuge. Lors de l'arrêt ou du remisage de la machine fermer les gaz et **serrer** le frein d'immobilisation!

Wunsch-ausrüstung und Ausführungs-varianten

a) Gitterräder: Diese sind mit griffigen Stollen ausgerüstet und werden mittels Zentralverschluß am Diskus der Laufräder befestigt. Mit den Gitterrädern wird ein Höchstmaß an Bodenhaftung erreicht und eine Steigfähigkeit bis 100 % erzielt.

b) Zusatzzinken: Um bei schwachem Grasbestand (kurzes Grummet) saubere Rechenarbeit zu erreichen, können zwischen den vorhandenen Rechenzinken Zusatzzinken nachträglich eingesetzt werden.

c) Zugstange (Schleppdeichsel): Transportanhänger an Schlepper oder Ackerwagen.

d) Lichtspuleneinheit: Zur Montage am Motor, falls eine Beleuchtung am Gerät gewünscht wird.
(Beim 4-Takt-Motor bereits eingebaut, beim 2-Takt-Motor auf Wunsch)

e) 4-Takt-MAG-Motor: Gute Motorbremswirkung, geringer Kraftstoffverbrauch (Normalbenzin).

f) Lenkräder: Leichtere Handhabung des Gerätes.

Equipement supplémentaire et variantes d' exécution

a) Roues à crampons: Elles sont munies de griffes et se montent sur la jante des roues motrices moyennant un étrier de fixation. Les roues à crampons garantissent une adhérence maximum au sol et une capacité de gravir jusqu' à 100 % de pente.

b) Dents supplémentaires: Pour obtenir un bon rendement des râteaux lorsque la densité de l'herbe est faible (regain court), des dents supplémentaires peuvent être montées entre les dents de râteaux ordinaires.

c) Timon d'attelage: Dispositif de transport pour attelage aux tracteurs et aux remorques.

d) Machine dynamo électrique: est à mettre en place au moteur si une éclairage est désirable. (Incorporé dans le moteur 4-temps, sur demande pour le moteur 2-temps.)

e) Moteur MAG 4-temps: Bon action du frein moteur, petite consommation de carburant (essence ordinaire)

f) Roues de direction: Maniement plus facile de la machine.

Technische Daten

Caractéristiques techniques

Motoren:

2-Takt-Rotax-Motor, 250 ccm, 9,0 PS, mit Fliehkraftkupplung, Drehzahlregler, Ringschwimmervergaser und Zyklonfilter. Kraftstoffverbrauch 2,5 l/h, Benzin-Ölgemisch, Tankinhalt 4,5 l.

4-Takt-MAG-Motor, 258 ccm, 7,5 PS, mit Fliehkraftkupplung, Drehzahlregler, neigungsunempfindlicher Vergaser, Kraftstoffverbrauch ca. 2 l/h, Normalbenzin, Tankinhalt 4,5 l.

Kraftübertragung:

Zur Fahrachse: Über Fliehkraftkupplung und Umkehrkegelgetriebe mit dazwischen liegendem Differential;
Zum Rechen: Über Gummigewebescheibe, ausrückbarer Klauenkupplung und nachstellbarem Keilriementrieb.

Hauptmaße:

Länge: 3250 mm
Breite: 2000 mm
Höhe: 1000 mm
Fahrgeschwindigkeit: bis 5,5 km/h
Gewicht: 328 kg
Spurweite: vorne 1320 mm, hinten 1220 mm
Arbeitsbreite: 1,7–1,9 m

Bereifung:

Laufräder 5,00–15 AM, Profil M 137 C, Luftdruck 1 atü.
Stützräder 300 ∅ x 60, Vollgummi.

Rechen:

Mit Keilriemenband, 10 Zinkenwellen mit je 2 Doppelzinken, plastikgelagerte Steuerschienen.

Moteurs:

Moteur Rotax à deux temps de 250 ccm, 9 CV avec embrayage centrifuge, régulateur de vitesse, carburateur insensible aux déclivités et filtre cyclone.
Consommation horaire: env. 2,5 l/h
Réservoir de 4,5 litres.

Moteur MAG 4-temps

258 ccm, 7,5 CV, avec embrayage centrifuge, régulateur de vitesse, carburateur insensible aux déclivités consommation de carburant env. 2 l/h.
Réservoir: 4,5 l.

Transmission:

à l'essieu: par l'embrayage centrifuge, la boîte à inverseur et, au milieu, le différentiel;
à la bande de râteaux: par une rondelle élastique en caoutchouc, un embrayage à crabots et une courroie trapézoidale réglable.

Dimensions principales:

Longueur: 3250 mm
Largeur: 2000 mm
Hauteur: 1000 mm
Vitesse: jusque 5,5 km/h
Poids: 328 kg
Voie: devant 1320 mm/derrière 1220 mm
Largeur de travail: 1,7–1,9 m

Pneus:

Roues motrices 5,00–15 AM, profil plein.
Roues d'appui 300 ∅ x 60, bandage M 137 C.

Râteau:

avec une courroie, 10 arbres de dents avec 2 double-dents pour chaque arbre, la barre de commande est logé en matière plastique.

Betriebsanleitung

Instructions de service

Inbetriebnahme der Maschine:

Motor bei Standgas starten (siehe Motor-Betriebsanleitung). Bei Kaltstart Gangschaltung auf Leerlauf (seitlich am Getriebegehäuse) abstecken, Abstellbremse anziehen und mit erhöhtem Standgas starten. Nach kurzem Warmlaufen des Motors Gas wiederum zurücknehmen (Leerlauf) und Gangsperre am Getriebegehäuse lösen. Anschließend gewünschte Fahrtrichtung vorwählen und Drehzahl erhöhen. Das Untersetzungsgetriebe des Motors ist mit einer Fliehkraftkupplung ausgerüstet, welche bei zirka 2000 UpM des Motors eingreift. Durch Gasgeben schaltet die Fliehkraftkupplung das Fahrwerksgetriebe selbsttätig ein, da, bedingt durch die Schaltwippe, ein Gang (Vor- und Rückwärtsgang) zwangsläufig immer im Eingriff ist.
Beim Umschalten von Vorwärts- auf Rückwärtsgang oder umgekehrt ist der Gasregulierhebel auf Standgas zu drehen – dann Gang umschalten – und wieder Gas geben. Die Schaltbewegung des Gangschalthebels ist identisch mit der Fahrtrichtung des Gerätes.
Muß bei abschüssiger Fahrt der Gang umgeschaltet werden, dann Abstellbremse anziehen, gleichzeitig Gas wegnehmen – Gang umschalten – Gas geben und gleichzeitig Abstellbremse lösen.

Mise en service de la machine:

Mettre le moteur en marche au ralenti (voir le manuel d'entretien du moteur) Par temps froid, fixer le levier de changement de marche à la position du point mort (latéralement, au carter de la boîte de marches), serrer le frein d'immobilisation et partir avec une légere accélération. Après avoir laissé le moteur s'échauffer pendant un temps bref, fermer les gaz (point mort) et desserrer le verrouillage chez le carter de la boîte de marches. Ensuite préselectionner le sens de marche désiré et augmenter le régime du moteur.
Le démultiplicateur du moteur est equipé d'un embrayage centrifuge qui s'accouple lorsque le moteur tourne à environ 2000 t/m. Quand on met les gaz, l'embrayage centrifuge enclenche automatiquement la boîte de marches, une marche (AV ou AR) étant forcément toujours engagée grâce au culbuteur d'enclenchement.
Pour passer de la marche AV à la marche AR ou inversèment, ramener la manette des gaz à la position „ralenti" – engager la marche choisie – mettre de nouveau les gaz. Le mouvement d'enclenchement du levier de changement de marche est identique au sens de marche de la machine.
Pour passer une autre marche dans une descente, serrer le frein d'immobilisation et en même temps fermer les gaz – engager la marche choisie – mettre les gaz et en même temps desserrer le frein.

MERKE: Bei Bergfahrt in der Fallinie, besonders bei Bergabfahrt, nicht Gas wegnehmen, da ansonsten die Fliehkraftkupplung ausschaltet und keine Motorbremsung eintritt. Beim Anhalten oder Abstellen des Gerätes am Hang Gang eingeschaltet lassen und Abstellbremse anziehen!

Der Bedienungsmann geht bei Vorwärtsfahrt hinter dem Handlenker (mit Blick auf das Gerät), bei Rückwärtsfahrt neben dem Handlenker (mit dem Rücken zum Gerät).
Um die Heuraupe bei nicht laufendem Motor von Hand schieben zu können (z. B. im Geräteschuppen), ist ebenfalls die Leerlaufstellung seitlich am Getriebegehäuse mittels Arretierungsbolzen abzustecken.
Der Leergang soll bei Arbeiten am Hang **niemals** fixiert werden. Ist das Gerät endgültig abgestellt, Arretierung lösen und einen Gang einlegen.
Der Bandrechen der Heuraupe ist mit einer eigenen Kupplung ein- und ausschaltbar und läuft bei Vor- und Rückwärtsfahrt immer im selben Drehsinn.

REMARQUE IMPORTANTE: Ne pas fermer les gaz lors de la conduite en montagne, surtout dans la descente, car cela provoquerait le désaccouplement de l'embrayage centrifuge et empêcherait l'action du frein moteur. Pour l'arrêt ou le stationnement de la machine sur pente, laisser la marche enclenchée et serrer le frein d'immobilisation!

En marche avant l'utilisateur s'avance derrière le bras de direction (en regardant la machine), en marche arrière de l'autre côté du bras de direction (le dos à la machine).
Un axe de verrouillage placé latéralement au carter de la boîte de marches sert à fixer la position du point mort et permet de pousser la Heuraupe à la main, le moteur arrêté (P. ex. pour la remiser).
Ne **jamais** fixer le point mort lors de l'exécution de travaux sur des terrains en pente. Lors du remisage de la machine desserrer le verrouillage et engager la marche AV ou AR.
La bande de râteaux de la Heuraupe peut être accouplée à l'aide d'un embrayage spécial et tourne toujours dans le même sens, en marche AV aussi bien qu'en marche AR.

Arbeitsgänge der Heuraupe

Les travaux par la Faneuse

ZETTEN:

Der Bandrechen wird am linken Stützrad schräg zum Boden angestellt. Je nach Futterbestand können verschiedene Schräglagen eingestellt werden. Am anderen Stützrad wird der Rechen soweit abgesenkt, daß die bodennäheren Zinken auf der rechten Seite des Rechens den Boden berühren. Der Mähschwad kann in Vor- und Rückwärtsfahrt berg- und talseitig gestreut werden.

FANER:

La bande de râteaux est inclinée sur la roue d'appui gauche par rapport au sol. Suivant l'état des foins, différentes positions obliques peuvent être choisies. On peut abaisser la bande de râteaux à l'autre roue d'appui de manière que les dents du côté droit, déjà plus rapprochées du sol, se mettent à le toucher. Les andains de fauche peuvent être épandus du côté du sommet ou du côté de la vallée, en marche AV aussi bien qu'en marche AR.

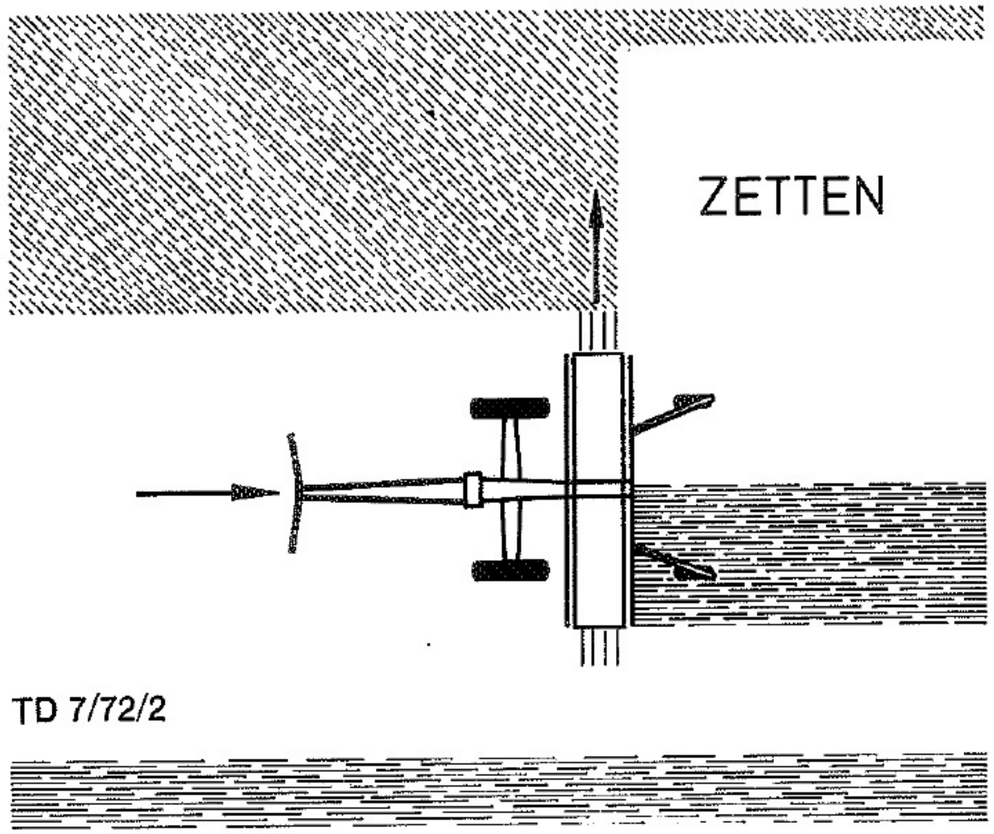

WENDEN:

Die Einstellung des Bandrechens ist dieselbe wie beim Arbeitsgang Zetten. In der Ebene und auf mäßigen Hängen kann rundumgefahren und nach außen gestreut werden. Auf Steilhängen in der Schichtenlinie fahren und **hangabwärts streuen.**

RETOURNER:

La position de la bande de râteaux est la même que pour le fanage. En plaine et sur de faibles pentes on peut faire le tour du terrain et épandre le foin vers l'extérieur. Sur les pentes raides il faut conduire selon la ligne de niveau et **épandre** le foin **du côté de la vallée.**

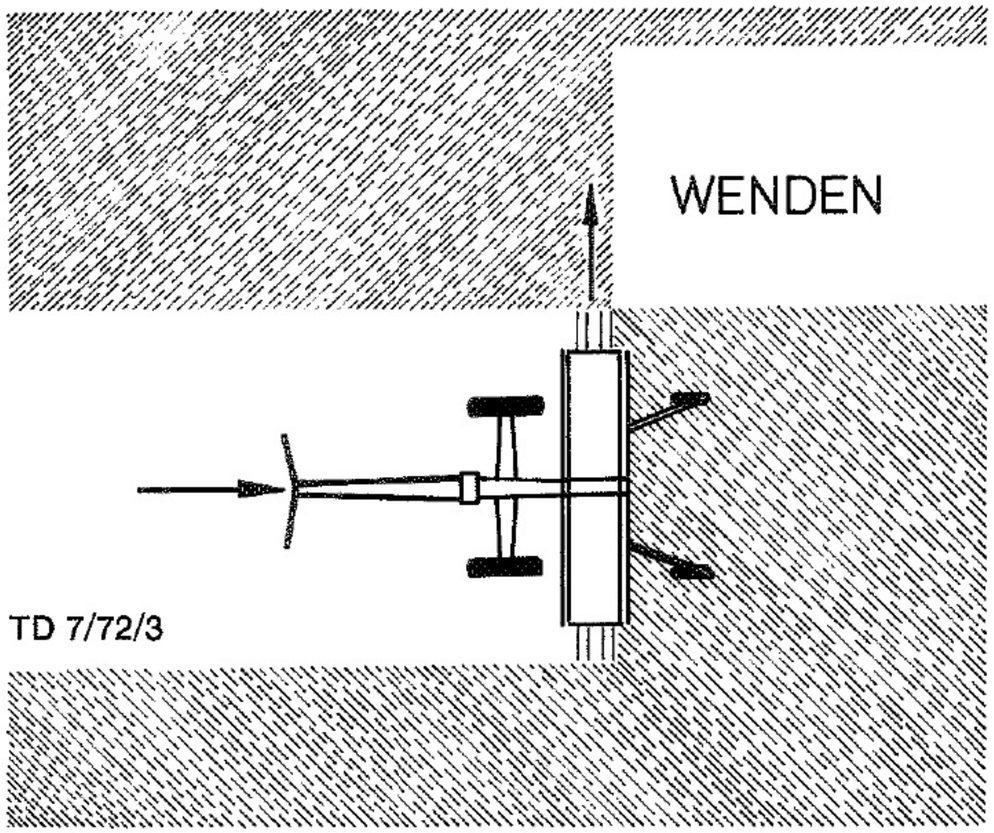

EINFACHSCHWADEN:

Zum Schwadenziehen wird der Bandrechen parallel zum Boden eingestellt und soweit abgesenkt, daß die Zinken den Boden berühren. Das Fangschild ist je nach Futteranfall in einem Abstand von zirka 50—90 cm zu fixieren. Die Einfachschwaden können sowohl in der Schichtenlinie als auch in der Fallinie gezogen werden.

ANDAINS SIMPLES:

Pour la mise en andains, la bande de râteaux est placée en position paralléle avec le sol, et la bande de râteaux est abaissée de maniére que les dents touchent le sol. La planche â andains doit être fixée dans une distance d'environ 50 à 90 cm, suivant la densité du fourrage. La mise en andains simples peut s'effectuer selon la ligne de niveau aussi bien que selon la ligne de pente.

EINFACHSCHWADEN

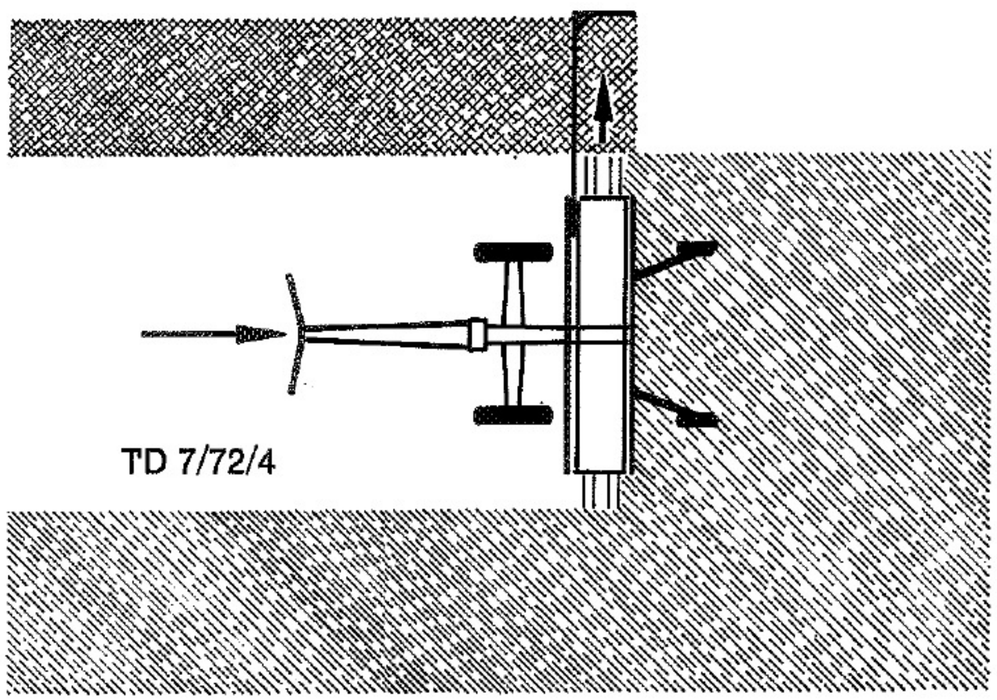

DOPPELSCHWADEN:

Einstellung des Bandrechens wie beim Einfachschwadziehen. In leichten Hanglagen können Doppelschwade in der Schichtenlinie und in der Fallinie gezogen werden. Auf steileren Hanglagen ist es zweckmäßig, in der Fallinie zu schwaden.

ANDAINS DOUBLES:

La position de la bande de râteaux est indentique à celle choisie pour la mise en andains simples. Sur les faibles pentes la mise en andains doubles peut s'effectuer selon la ligne de niveau aussi bien que selon la ligne de pente. Dès que la pente devient assez raide il est indiqué d'andainer selon la ligne de pente.

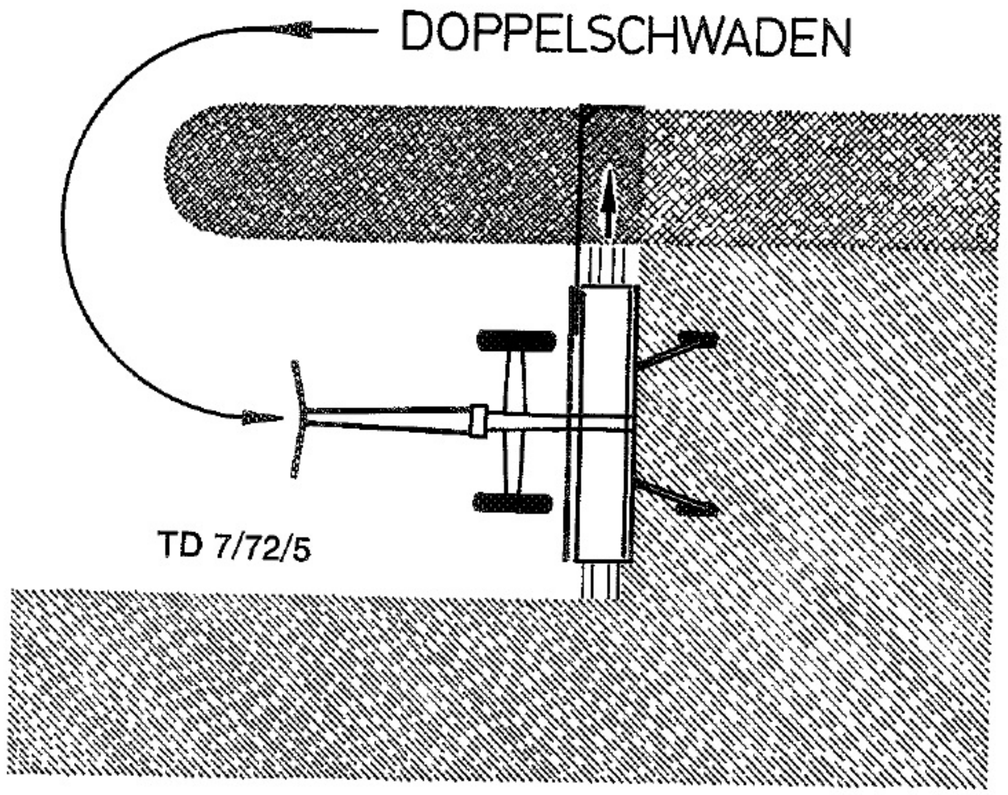

MEHRFACHSCHWADEN:

hangabwärts: Einstellung des Rechens wie beim Einfachschwaden. In extrem steilen Lagen ist es zweckmäßig, Mehrfachschwaden hangabwärts zu bilden.

ANDAINS MULTIPLES:

selon la ligne de pente: La position de la bande de râteaux est la même que pour la mise en andains simples. Sur les pentes extrêmement raides il est indiqué d'effectuer la mise en andains multiples selon la ligne de pente.

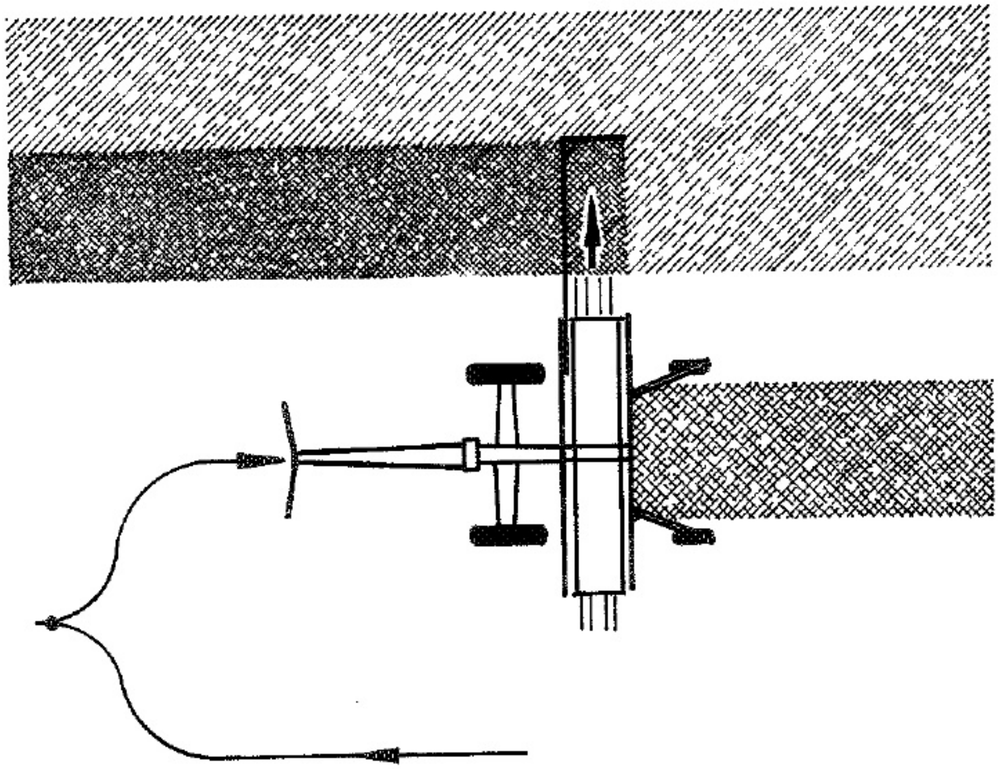

MEHRFACHSCHWADEN TD 7/72/6

EINFACHSCHWAD-STREUEN:

Der Bandrechen ist am linken Stützrad schräg zum Boden auszuheben. Der Bodenabstand der Zinken ist auf der rechten Seite des Rechens auf ca. 8 cm Höhe einzustellen. Der Schwad wird so angefahren, daß dieser zwischen die Räder zu liegen kommt.

EPANDAGE D'ANDAINS SIMPLES:

Enlever la bande de râteaux par rapport au sol sur la roue d'appui gauche. La distance au-dessus du sol des dents du côté droit est à régler à une hauteur d'env. 8 cm. Attaquer l'andain de telle manière qu'il se trouve entre les deux roues.

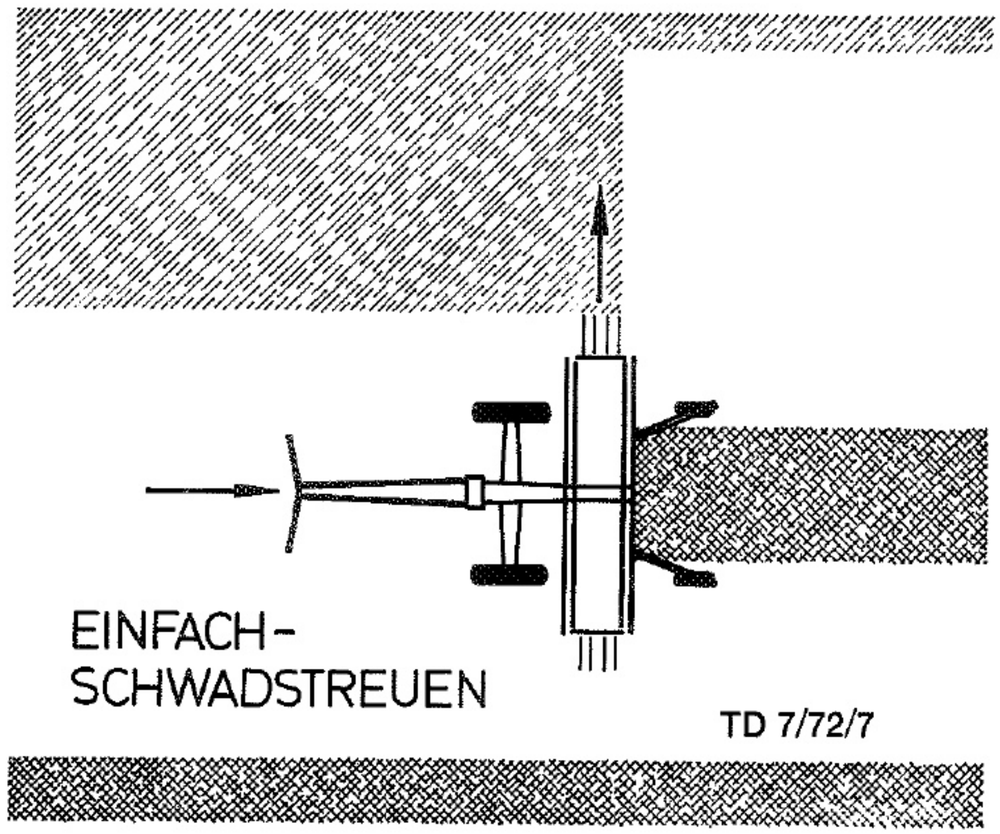

LADESCHWADSTREUEN:

Die Einstellung des Bandrechens ist analog wie beim Einfachschwadstreuen, jedoch ist der Bodenabstand der Zinken der Schwadgröße entsprechend höher einzustellen. Doppel- bzw. Mehrfachschwade sind beim Streuen so anzufahren, daß diese halbiert werden.

EPANDAGE D'ANDAINS DE CHARGEMENT:

La position de la bande de râteaux est analogue que pour l'épandage d'andains simples, mais la distance au-dessus du sol des dents sera plus grande et correspondra à la hauteur des andains. Lors de l'épandage, les andains doubles et multiples doivent être attaqués de manière à les partager en deux.

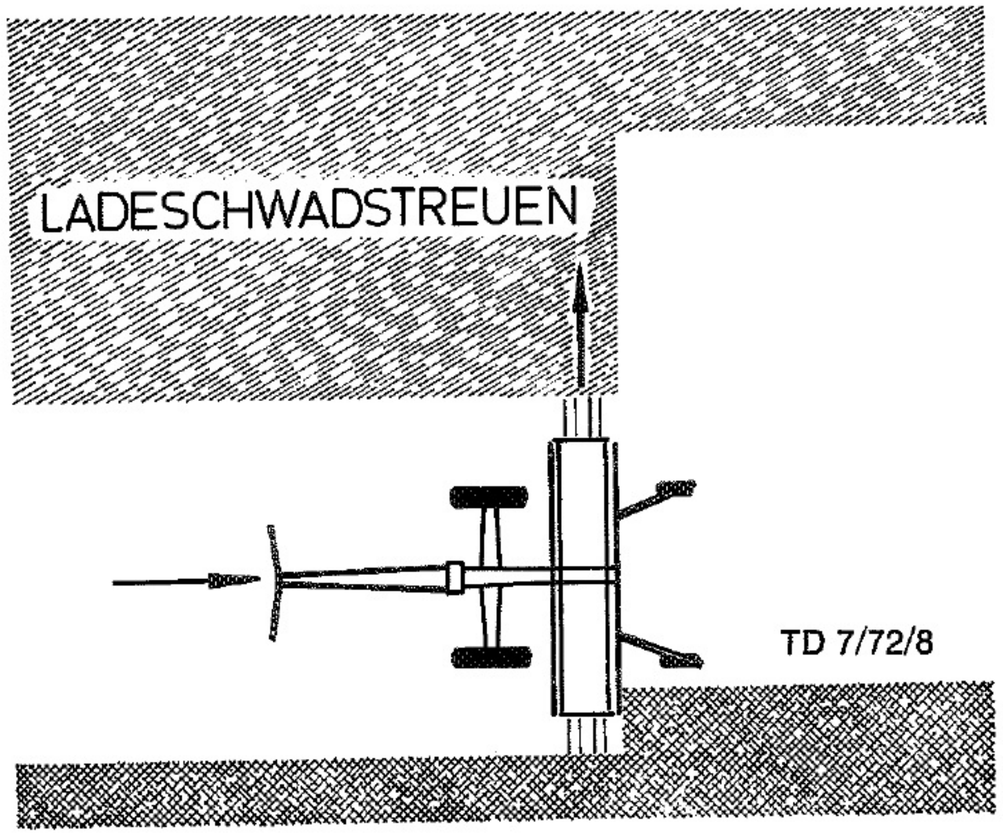

Unfallschutz:

Attention aux accidents!

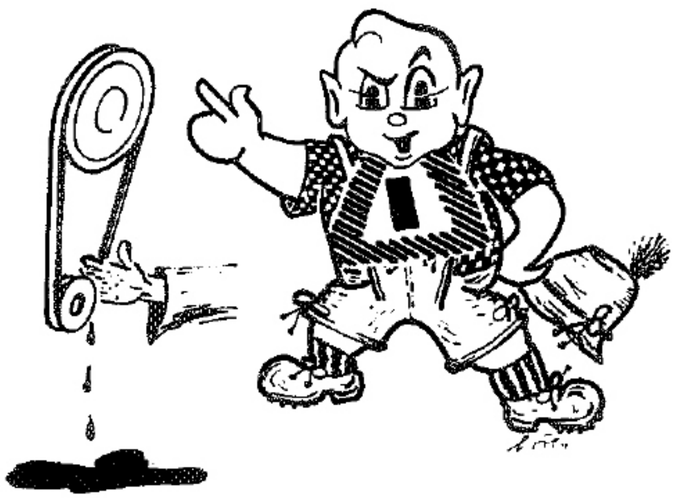

TD 9/72/1

1. Handbremse bei abgestellter Maschine anziehen.
2. Am laufenden Rechen keine Arbeiten durchführen.
3. Im steilen Gelände (bergab) nie mit Standgas fahren, da ansonsten die Motorbremse nicht wirksam ist.
4. Leergang niemals am Hang verwenden.
5. Fahren auf öffentlichen Straßen bei Dunkelheit nur mit Beleuchtung.

1. Lors du remisage de la machine serrer le frein à main.
2. Ne jamais manipuler à la machine quand elle est en marche.
3. Ne pas fermer les gaz lors de la conduite dans la descente dans les pentes escarpées, car cela empêcherait l'action du frein moteur.
4. Ne jamais conduire au ralenti lors de l'exécution de travaux sur des terrains en pente.
5. Quand il fait sombre une éclairage est indispensable pour la conduite sur les routes publiques.

Wartung

Entretien

Schmierplan:

Die Heuraupe ist weitgehendst wartungsfrei ausgebildet. Das Fahrwerksgetriebe läuft im Ölbad, welches nach jedem Betriebsjahr zu wechseln ist. An der Unterseite des Getriebegehäuses befindet sich die Ölablaßschraube, an der rechten Oberseite die Einfüllschraube und eine Ölstandsschraube. welche die Einfüllmenge begrenzt. Für eine Neufüllung werden ca. 1,5 l Getriebeöl SAE 90 benötigt. Im Doppelgetriebe (nach dem Motor) ist jährlich das Öl zu wechseln, Getriebeöl SAE 90. Einfüllschraube oben, Ölstandsschraube = Ablaßschraube an der rechten Getriebeseite, ca. 0,3 l Öl.
Der Kettentriebkasten (zwischen Motor und Fahrwerksgetriebe) ist bei abgenommener Schutzhaube jährlich zu reinigen. Die Kette ist anschließend wieder gut einzuölen. In Betrieb ist diese Kette alle fünf Arbeitsstunden durch den Klappöler zu ölen.
Am Gerät befinden sich sechs (acht) Schmiernippel für Fettpreßschmierung. Zwei davon sind an den Zapfen der Stützräder angeordnet, zwei an den Lagern der Stützradgabeln, welche in Abständen von ca. 20 Betriebsstunden zu schmieren sind. Weiters ist ein Schmiernippel beim Absteckbolzen für die Gangsperre.
Ein Schmiernippel befindet sich an der kleinen Keilriemenscheibe und ist alle 5 Betriebsstunden zu schmieren.
Zwei Schmiernippel befinden sich bei den Lenkhebeln, welche fallweise abzu-

Plan de graissage:

La faneuse Heuraupe n'exige que très peu de soins d'entretien. Le carter de la boîte de marches contient l'huile nécessaire à son fonctionnement. Il faut remplacer cette huile tous les ans. Le bouchon de vidange se trouve à la partie inférieure du carter de la boîte de marches, le bouchon de remplissage à la partie supérieure droite et le bouchon fileté indicateur qui signale la limite de remplissage. Pour refaire le plein il faut env. 1,5 litre d'huile SAE 90 pour boîte de vitesses.
L'huile pour la double boîte de vitesses (qui se trouve au côté arrière du moteur) est à changer par an. Huile SAE 90 pour boîte de vitesses. Vis de remplissage en haut, bouchon fileté indicateur = bouchon de vidange, qui se trouve au côté droit de la boîte de vitesses, il faut env. 0,5 litre d'huile.
Le carter contenant le mécanisme de commande de la chaîne (entre le moteur et la boîte de marches) doit être soigneusement nettoyé par an, le capot de protection ayant d'abord été enlevé. Ensuite il faut bien huiler la chaîne. Toutes les cinq heures, lorsque la machine est en service, il faut huiler cette chaîne au graisseur à clapet.
La machine possède six (huit) graisseurs lubrifiés par graissage à la pompe.
Deux de ces graisseurs sont disposés sur les arbres des roues d'appui, deux autres aux paliers des fourches des roues d'appui et ils doivent être

schmieren sind (bei Verwendung von Lenkrädern).
Die Nylonlager der Zinkenwellen und der Steuerschienen sowie die diversen Bolzen und Lager der Aushebung und Schalthebel sollen pro Saison ein- bis zweimal geölt werden.
Wird das Gerät **über Winter** abgestellt, so sind die Zinkenwellenlagerungen gründlich zu ölen und anschließend am Stand mit mäßiger Geschwindigkeit laufen zu lassen, damit das Öl in die Lagerstellen eindringen kann.

Umlegen des Keilriemens:

Durch Umlegen des Keilriemens für den Rechenantrieb können zwei verschiedene Bandgeschwindigkeiten erreicht werden. Beim Umlegen des Keilriemens sind folgende Arbeitsgänge zu beachten:
1. Exzenterhebel öffnen
2. Keilriemen umlegen
3. Exzenterhebel spannen

Nachspannen des Keilriemens:

Der Keilriemen für den Rechenantrieb ist nachzuspannen, falls dieser durch Längung zu gleiten beginnt. Vor dem Spannen des Keilriemens ist die Spannschraube an der linken Rechenseite zu lockern. Mit dem Spannschloß an der rechten Rechenseite wird der Keilriemen entsprechend nachgespannt und mit der Kontramutter wieder gesichert.
Anschließend ist die Spannschraube wieder soweit nachzustellen, daß sich

graissés toutes les 20 heures lorsque la Heuraupe est en service. Un graisseur est placé au boulon de nivelettes à l'usage d'arrêter la marche.
Un graisseur se trouve sur la petite poulie à gorge et doit être graissé toutes les 5 heures.
Deux graisseurs se trouvent aux leviers de direction et doivent être graissés de temps à autre (lors de l'utilisation de roues de direction).
Les supports en nylon des arbres de dents et des barres de guidage ainsi que les divers boulons et paliers du levier de relevage et des leviers de commande doivent être huilés une ou deux fois par saison.
Si la machine est remisée **pendant l'hiver,** il faut graisser soigneusement les supports des arbres de dents.
Ensuite il faut faire tourner la machine sur place à vitesse réduite pour permettre ainsi à l'huile de pénètrer dans les supports.

Déplacement de la courroie

Par déplacement de la courroie de commande des râteaux on peut obtenir des deux vitesses de bande differentes.
Le déplacement se fait comme suit:
1) Ouvrir levier d'excentrique.
2) Déplacer la courroie.
3) Tendre levier d'excentrique.

Tension de la courroie trapézoidale:

Si la courroie de commande des râteaux commence à patiner il faut la

der Rechenkeilriemen 2–3 cm durchdrücken läßt.

Nachspannen der Rechenkeilriemen:

Sind diese durch Längung zu locker, dann mit Spannschraube soweit nachstellen, daß sich der Rechenkeilriemen 2–3 cm durchdrücken läßt. Keilriemen nicht überspannen, da sonst unnötige Längung auftritt.

Nachspannen der Fahrwerkskette:

Bei dieser kurzen Kette ist kaum mit einer merkbaren Längung zu rechnen. Falls nach langer Betriebszeit ein Nachspannen erforderlich wird, sind zwischen Motor und Motorkonsole Scheiben einzusetzen.
Bei jeder Verschraubung muß unbedingt die gleiche Anzahl gleichstarker Scheiben verwendet werden!

Lenkbremse:

Die Lenkbremsen befinden sich an der Innenseite der Laufräder und sind als Innenbackenbremsen ausgebildet. Bremsbeläge stets fettfrei halten. Bei nachlassender Bremswirkung Bremsbacken nachstellen. Das Nachstellen der Bremsbacken erfolgt am Widerlager des Bowdenzuges am Fahrachsausleger mittels Schraubnippel. Beim Nachstellen der Bremsbacken darauf achten, daß diese bei offener Bremse nicht an der Bremstrommel schleifen. (Leergang abstecken, jeweiliges Laufrad aufbocken und von Hand durchdrehen.)
Bei Längung des Bremszuges Lenk-

retendre. Avant de tendre la courroie il faut desserrer la vis tendeur de chaîne qui se trouve sur la partie gauche de la bande de râteaux. A l'aide de la fermeture à ressort de rappel montée sur la partie droite de la bande de râteaux, on retend la courroie et puis on bloque de nouveau la-même moyennant le contre-écrou. Ensuite régler la vis tendeur de manière, que la courroie du râteau ne s'enfonce plus que 2–3 cms.

Tension des courroies du râteau:

Si les courroies se sont relâchées par allongement, il faut les régler à l'aide de la vis tendeur de manière, que la courroie du râteau ne doit s'enfoncer plus que 2–3 cms. Ne pas trop tendre la courroie pour éviter un allongement inutile.

Tension de la chaîne de commande:

Il ne faut guère craindre un allongement sensible de cette courte chaîne. Si, après une longue durée de service, il devient nécessaire de la retendre, on utilisera les rondelles et on les placera entre le moteur et son support. Il est nécessaire d'utiliser toutes les fois le même nombre des rondelles avec la même épaisseur.

Frein de manoeuvre:

Les freins de manoeuvre, montés sur la face intérieure des roues motrices, sont équipés de segments intérieurs. Il faut faire attention que la graisse n'entre point en contact avec les garnitures de

bremshebel nachstellen. Verschraubung am Lenkbremshebel lösen und Hebel gegenüber der Seilrolle eine oder mehrere Zahnteilungen verdrehen.

Abstellbremse:

Diese wirkt über eine Bremsstange und einen Bremsausgleich auf beide Lenkbremsen. Bei Längung der Bremszüge Bremsstange am Gabelstück des Bremsausgleiches entsprechend nachstellen.

Nachspannen der Lenkseile:

Das Nachspannen erfolgt bei den Spannschlössern. Das Seil soll sich ca. 15 mm durchdrücken lassen.

Einstellen der Leichtgängigkeit:

Die Leichtgängigkeit der Lenkung kann durch Einstellen des Federdruckes bei den Tellerfedern justiert werden.

frein. Lorsque l'action de freinage diminue il faut régler les segments de frein. Le réglage des segments s'effectue par le boulon serre-câble de la commande Bowden, à la trompette, moyennant le raccord à vis. Lors du réglage il faut veiller à ce que les segments ne frottent pas au tambour de frein quand celui-ci est ouvert. (Fixer le levier de changement de marche au point mort, lever chaque roue motrice au cric et les faire tourner à la main.) Si le câble de frein s'est allongé, il faut régler le levier du frein de manoeuvre. A cet effet, desserrer les écrous du levier du frein de manoeuvre et tourner le levier d'un ou de plusieurs pas d'engrenage par rapport à l'anneau de rassemblement.

Frein d'immobilisation:

Par l'intermédiaire d'une tige de frein et d'un compensateur de frein il agit sur les deux freins de manoeuvre. En cas d'allongement des câbles de frein, il faut régler la tige de frein sur la pièce fourchue du compensateur de frein.

Réglage des câbles de direction:

Le réglage se fait aux manchons de serrage. Le câble ne doit s'enfoncer plus que 15 mms.

Réglage de la marche légère:

La marche légère de direction peut être ajustée par réglage de la pression de ressort aux ressorts Belleville.

Schmierplan

Plan de graissage

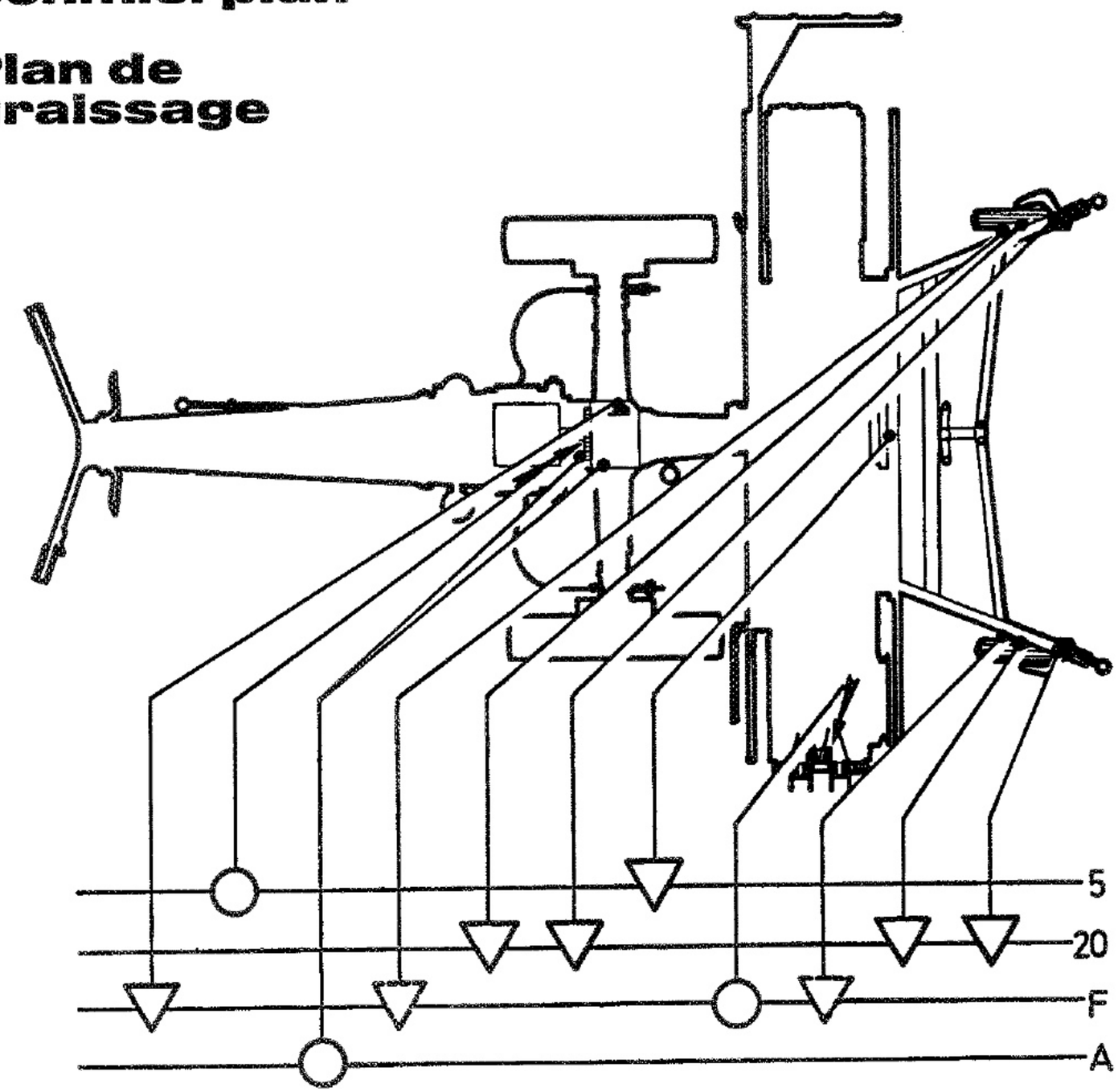

△ = Fettschmierung
graissage avec de la graisse

O = Getriebeöl HD-SAE 90
huile pour boîtes de vitesses HD-SAE 90

5 = alle 5 Betriebsstunden
toutes les 5 heures de marche

20 = alle 20 Betriebsstunden
toutes les 20 heures de marche

F = fallweise
de temps à autre

A = jährlich
tous les ans

TD 7/72/9

Ersatzteilliste

1. Machen Sie genaue Angaben über Anschrift, Postamt und Zielbahnhof. Deutlich schreiben!
2. Fabrikationsnummer und Baujahr der Maschine (am Typenschild ersichtlich) angeben! Den zu bestellenden Teil mit Bestell-Nummer, Benennung und benötigter Stückzahl anführen.
   Bestellbeispiel:
   1 Stück 1/2/260.13.005.0
3. Lassen Sie allfällige Reparaturen an Ihrer Maschine möglichst in den Wintermonaten durchführen. Sie ersparen sich dadurch Kosten und sichern sich für die Ernte ein einsatzbereites Gerät.
4. Verwenden Sie nur Original-PÖTTINGER-Ersatzteile!
5. Sie erreichen uns in Österreich:
   A. PÖTTINGER OHG,
   4710 Grieskirchen
   Telefon (0 72 48) 791, 792, 793,
   80 66, 80 67, 80 68
   FS 025 543

   Sie erreichen uns in der BRD:

   A. PÖTTINGER Landmaschinen-ges. m. b. H.
   8900 Augsburg-Göggingen
   Unterfeldweg 5
   Telefon (08 21) 9 14 63
   FS 053 409

Pièces de rechange

Prenez soin de

1) Communiquer exactement votre adresse, la poste et la gare de destination. Ecrire lisiblement!
2) Indiquer l'année et le numéro de fabrication de la machine. Lorsque vous commandez une pièce, n' oubliez pas de mentionner également son numéro et le nombre de pièces qu'il vous faut.
   Exemple:
   1 pc 1/2/260.13.005.0
3) Faites entreprendre d'éventuelles réparations de votre machine, dans la mesure du possible, pendant les mois d'Hiver. Ainsi vous éviterez des dépenses supplémentaires et vous serez sûr de pouvoir compter sur votre machine au moment de la fenaison.
4) Prenez soin de n'employer que des pièces de rechange d'origine PÖTTINGER.

Pour commander des pièces de rechange veuillez contacter notre représentant.

Bildtafel 1 **Getriebe und Motorbefestigung**

Planche No. 1 **Fixation de la boîte et du moteur**

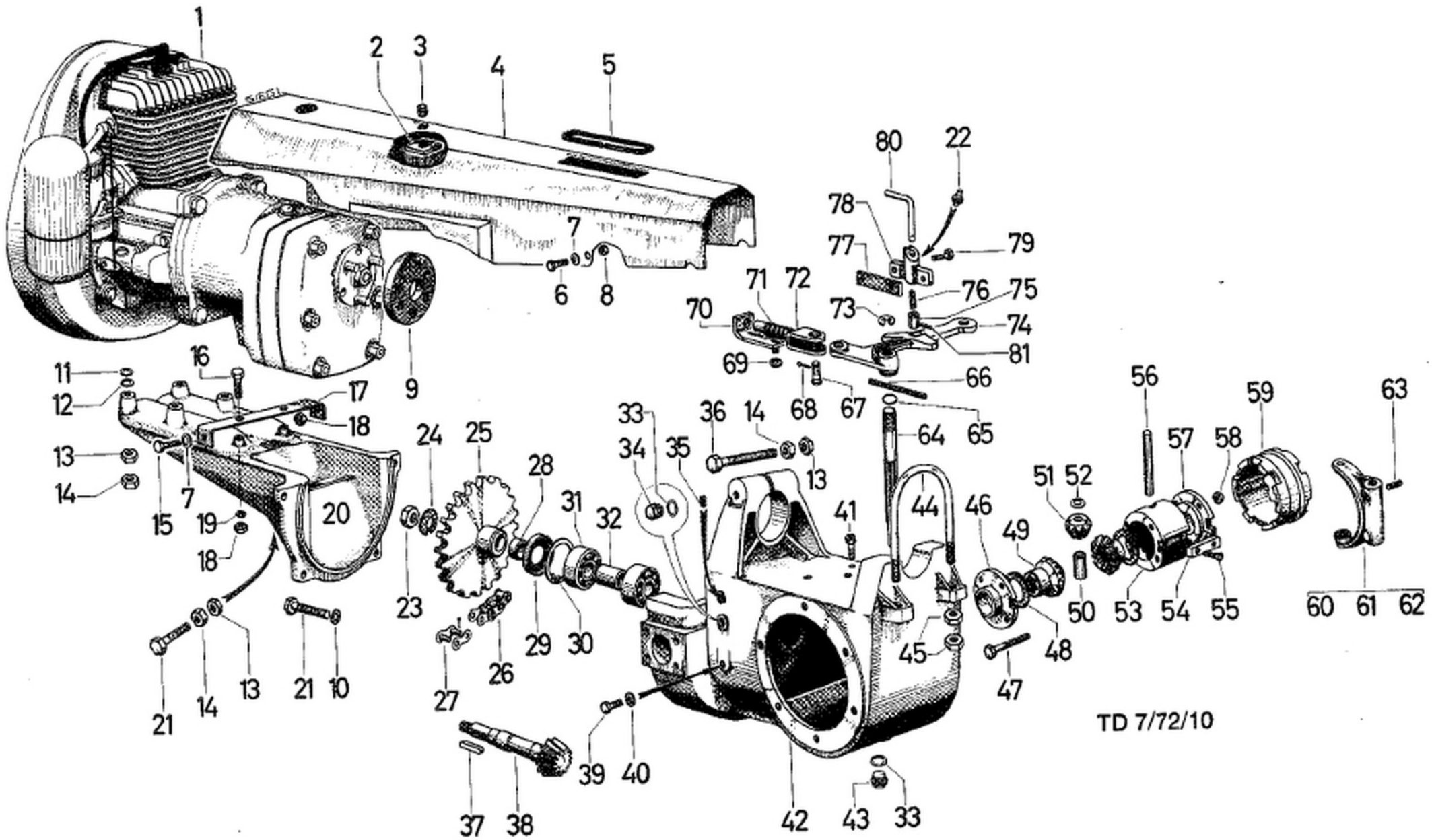

Bestellnummer No. de Commande Ordinazione N.			Benennung	Désignation	Descrizione del materiale	Stück pro Maschine Piece par machine Pezzo pro macchine
Bildtafel Planche No Pagina N.	Bild-Nr. Repere Illustra-zione N.	Teil-Nr. No. de piece Parti N.				
1 /	1 / o. N.*)		Rotax-Motor 250 ccm mit Doppelgetriebe u. Kettenritzel	Moteur ROTAX 250 m³ avec double rapport de démultiplication et pignon à chaîne		1
1 /	2 / 260.13.005.0		Gewindeplättchen	Rondelle fileteé		1
1 /	3 / 190.076		Kiappöier R ¼"	Graisseur à clapet		1
1 /	4 / 260.13.003.0		Verkleidungsblech	Tôle de revêtement		1
1 /	5 / 260.13.007.0		Moosgummidichtung	Joint		1
1 /	6 / 103.022		SK-Schraube M 6 x 15 DIN 933 - 8 G	Vis H		2
1 /	7 / 162.502		Scheibe	Rondelle		2
1 /	8 / 120.157		SK-Mutter M 6 verz. DIN 934 - 6 S	Ecrou H		2
1 /	9 / 260.08.008.0		Gummigewebescheibe (Rot. Nr. 959 990)	Rondelle élastique		1
1 /	10 / 164.012		Zahnscheibe A 10,5 DIN 6797	Rondelle éventail		4
1 /	11 / 166.505*)		Paßscheibe 12 ⌀/18 ⌀ x 0,1 DIN 988	Clavette		B
1 /	12 / 166.603*)		Paßscheibe 12 ⌀/18 ⌀ x 0,5 DIN 988	Clavette		5
1 /	13 / 120.347*)		SK-Mutter M 10 DIN 936 - 5 S	Ecrou H		11
1 /	14 / 120.110*)		SK-Mutter M 10 DIN 934 - 6 S	Ecrou H		6
1 /	15 / 103.022		SK-Schraube M 6 x 15 DIN 933 - 8 G	Vis H — M 6 x 15 galvanisé		2
1 /	16 / 100.027		SK-Schraube M 6 x 35 DIN 933 - 8 G	Vis H — M 6 x 35		2
1 /	17 / 260.13.004.0		Befestigungsbügel	Etrier de fixation		1
1 /	18 / 120.107		SK-Mutter M 6 verz. DIN 934 - 6 S	Ecrou H		4
1 /	19 / 164.009		Zahnscheibe A 6,4 DIN 6797	Rondelle éventail		2
1 /	20 / 260.08.025.0*)		Motorkonsole	Console pour moteur		1
1 /	21 / 100.069		SK-Schraube M 10 x 60 DIN 933 - 8 G	Vis H		5
1 /	22 / 190.002		Kegelschmiernippel AM 8 x 1 DIN 71412	Graisseur		1
1 /	23 / 120.328		SK-Mutter M 16 DIN 936 - 5 S	Ecrou H		1
1 /	24 / 161.112		Sicherungsblech 17 DIN 432	Plaquette d'arrêt		1
1 /	— / 166.203		Scheibe	Rondelle		1
1 /	25 / 260.08.005.0		Kettenrad kpl.	Roue à chaîne		1
1 /	26 / 462.051		Einfachrollenkette 45 Glieder DIN 8188 ASA 50	Chaîne à rouleaux simple 45 maillons		1
1 /	27 / 462.902		Schlußglied gerade DIN 8188	Maillon de raccord droit		1
1 /	28 / 260.08.004.0		Distanzhülse	Tube entretoise		1
1 /	29 / 415.065		Wellendichtring A 30 x 62 x 10 DIN 6504	Bague d'étanchéité		1
1 /	30 / 155.142		Sicherungsring 62 ⌀ DIN 472	Circlips		1
1 /	31 / 400.316		Rillenkugellager 6305 DIN 625	Roulement à billes		2

*) nur bei Rotax-Motor

Bildtafel 1 **Getriebe und Motorbefestigung**

Planche No. 1 **Fixation de la boîte et du moteur**

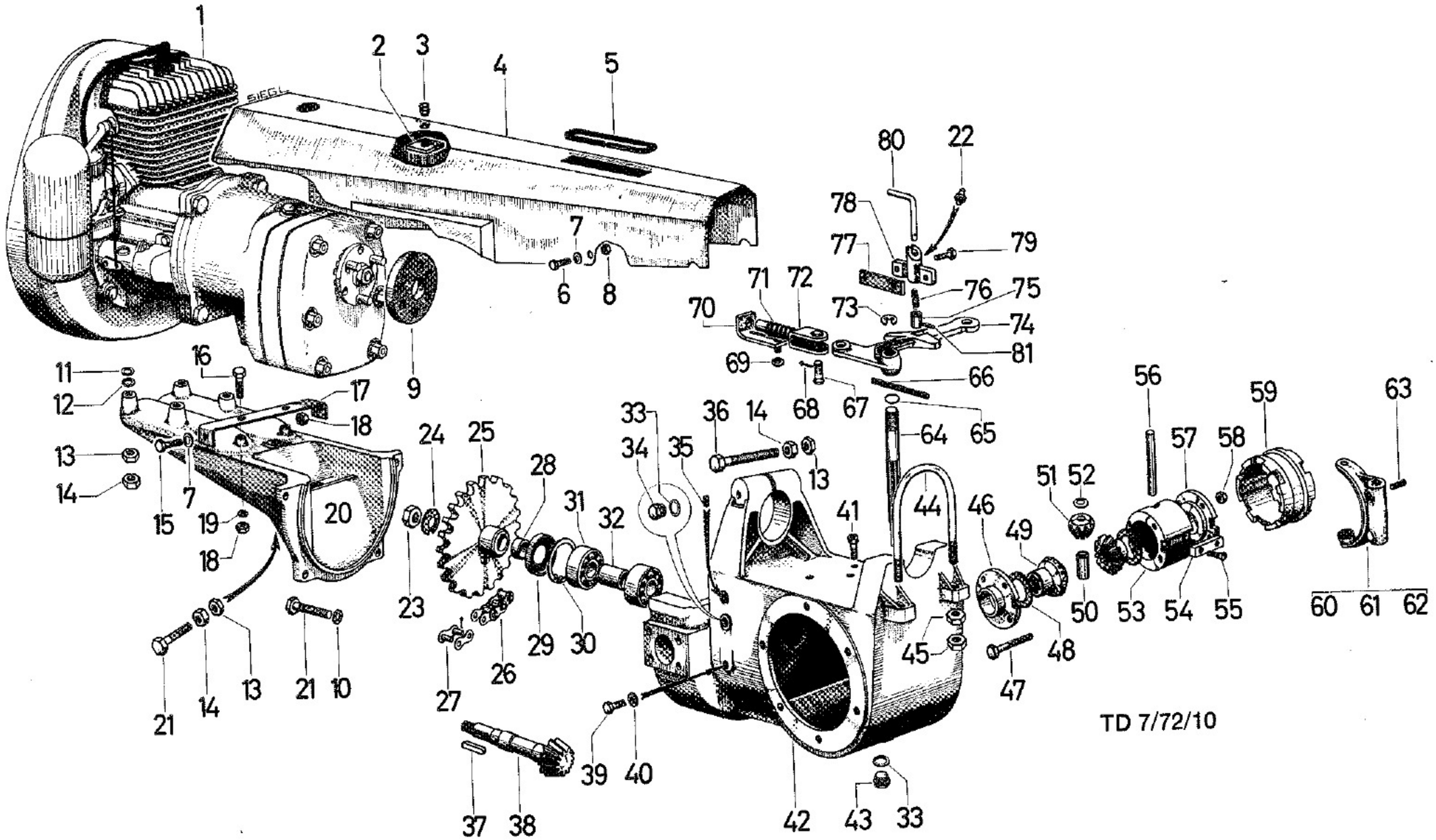

Bestellnummer No. de Commande Ordinazione N.			Benennung	Désignation	Descrizione del materiale	Stück pro Maschine Piece par machine Pezzo pro macchine
Bildtafel Planche No Pagina N.	Bild-Nr. Repere Illustra-zione N.	Teil-Nr. No. de piece Parti N.				
1 /	32 /	260.08.003.0	Distanzhülse	Tube entretoise		1
1 /	33 /	167.102	Dichtscheibe	Rondelle de joint		2
1 /	34 /	000.11.006.0	Öleinfüllschraube M 18 x 1,5	Bouchon de remplissage de carter		1
1 /	35 /	260.13.006.0	Gummipuffer	Tampon en caoutchouc		2
1 /	36 /	100.312	SK-Schraube M 10 x 110 DIN 931 - 8 G	Vis H		1
1 /	37 /	150.507	Paßfeder AB 8 x 7 x 32 DIN 6885	Clavette		1
1 /	38 /	260.08.006.0	Antriebsritzel	Pignon d'entrée		1
1 /	39 /	100.061	SK-Schraube M 10 x 16 DIN 933 - 8 G	Vis H		1
1 /	40 /	167.101	Dichtscheibe	Rondelle de joint		1
1 /	41 /	104.060	Zylinderschraube M 10 x 15 DIN 912 - 8 G	Vis T. C.		2
1 /	42 /	260.08.002.0	Getriebegehäuse	Carter		1
1 /	43 /	107.056	Verschlußschraube AM 18 x 1,5 DIN 7604	Vis de fermeture		1
1 /	44 /	260.08.028.0	Spannbügel	Etrier tendeur		1
1 /	45 /	120.111	SK-Mutter M 12 DIN 934 - 6 S	Ecrou H		4
1 /	— /	260.08.040.0	Differential kpl. (Pos. 46—59)	Engrenage différential compl. (Pos. 46—59)		1
1 /	46 /	260.08.048.0	Flansch	Bride		1
1 /	47 /	100.289	SK-Schraube M 8 x 70 DIN 931 - 8 G	Vis H		4
1 /	48 /	260.08.047.0	Anlaufscheibe	Rondelle de friction		2
1 /	49 /	260.08.046.0	Kegelrad Z = 15	Pignon conique		2
1 /	50 /	260.08.043.0	Distanzrohr	Tube entretoise		1
1 /	51 /	260.08.045.0	Ritzel Z = 9	Pignon 9 dents		2
1 /	52 /	260.08.044.0	Anlaufscheibe	Rondelle de friction		2
1 /	53 /	260.08.041.0	Planetenradführungsring	Bague de guidage de la roue planetaire		1
1 /	54 /	260.08.050.0	Paßfeder	Clavette		2
1 /	55 /	106.459	Senkschraube M 6 x 15 DIN 87 - 5 S	Vis F		4
1 /	56 /	260.08.042.0	Plantenradachse	Axe de la roue planetaire		1
1 /	57 /	260.08.049.0	Flansch mit Gewinde	Flasque fileté		1
1 /	58 /	120.346	SK-Mutter M 8 DIN 936 - 5 S	Ecrou H		4
1 /	59 /	260.08.052.0	Schaltring	Anneau d'enclenchement		1
1 /	60 /	260.08.009.0	Kupplungsgabel kpl.	Fourchette d'embrayage		1
1 /	62 /	400.004	Rillen-Kugellager 608 DIN 625	Roulement à billes		2
1 /	63 /	172.116	Spannhülse 5 x 24 DIN 1481	Goupille élastique		1
1 /	64 /	260.08.013.0	Schaltwelle	Arbre du levier basculeur		1
1 /	65 /	415.346	O-Ring 17,13 ⌀ innen x 2,62	Joint thorique		1
1 /	66 /	260.08.014.0	Filzstreifen	Rondelle feutre		1
1 /	67 /	260.08.021.0	Bundbolzen	Boulon		1
1 /	68 /	175.039	Splint 3 ⌀ x 20 DIN 94	Goupille		1
1 /	69 /	166.601	Paßscheibe 11 ⌀/17 ⌀ x 1 DIN 988	Clavette		1
1 /	70 /	260.08.016.0	Wippe kpl.	Culbuteur d'enclenchement		1

Bildtafel 1 **Getriebe und Motorbefestigung**

Planche No. 1 **Fixation de la boîte et du moteur**

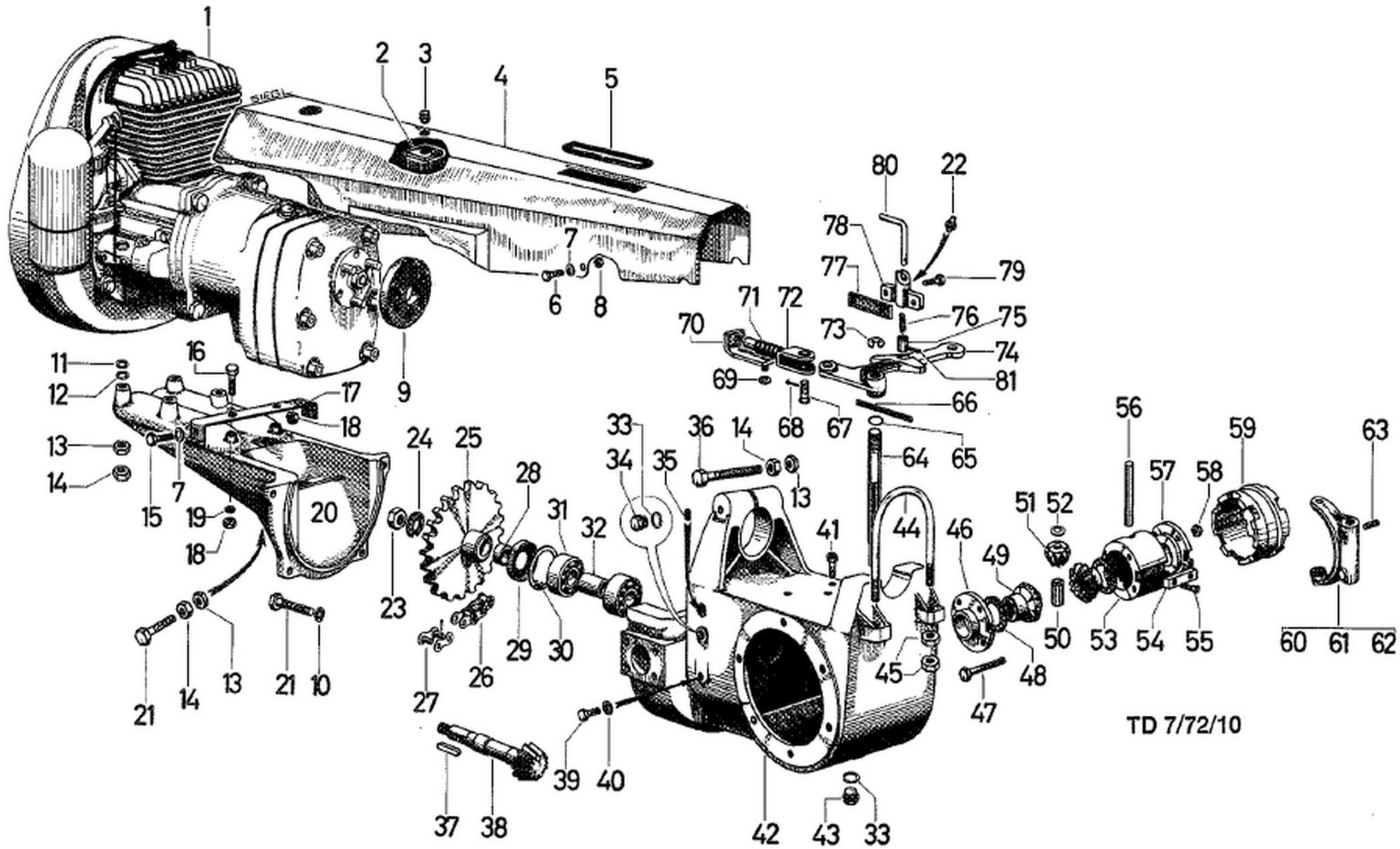

Bestellnummer No. de Commande Ordinazione N.			Benennung	Désignation	Descrizione del materiale	Stück pro Maschine Piece par machine Pezzo pro macchine
Bildtafel Planche No Pagina N.	Bild-Nr. Repere Illustra-zione N.	Teil-Nr. No. de piece Parti N.				
1 /	71 /	435.106	Druckfeder	Ressort à pression		1
1 /	72 /	260.08.019.0	Federbolzen	Boulon de suspension		1
1 /	73 /	o. N.	Sicherungsscheibe 12 DIN 6799	Rondelle		1
1 /	74 /	260.08.015.0	Kipphebel	Levier basculeur		1
1 /	75 /	260.08.034.0	Führungsbüchse	Douille de guidage		1
1 /	76 /	435.101	Druckfeder	Ressort à pression		1
1 /	77 /	260.08.036.0	Gewindeplättchen	Rondelle filetée		1
1 /	78 /	260.08.031.0	Gußblock	Support en fonte		1
1 /	79 /	103.043	SK-Schraube M 8 x 20 DIN 933 - 8 G	Vis H		2
1 /	80 /	260.08.032.0	Absteckbolzen	Boulon d'articulation		1
1 /	81 /	172.020	Spannhülse 2,5 ⌀ x 10 DIN 1481	Goupille élastique		1

Bei jeder Bestellung die vollständige Bestellnummer angeben, z. B. 1 / 2 / 260.13.005.0

Lorsque vous commandez une pièce, n'oubliez pas de mentionner son numéro complêt, p. e. 1 / 2 / 260.13.005.0

Bildtafel 2 **Halbachse**

Planche No. 2 **Arbre à roue**

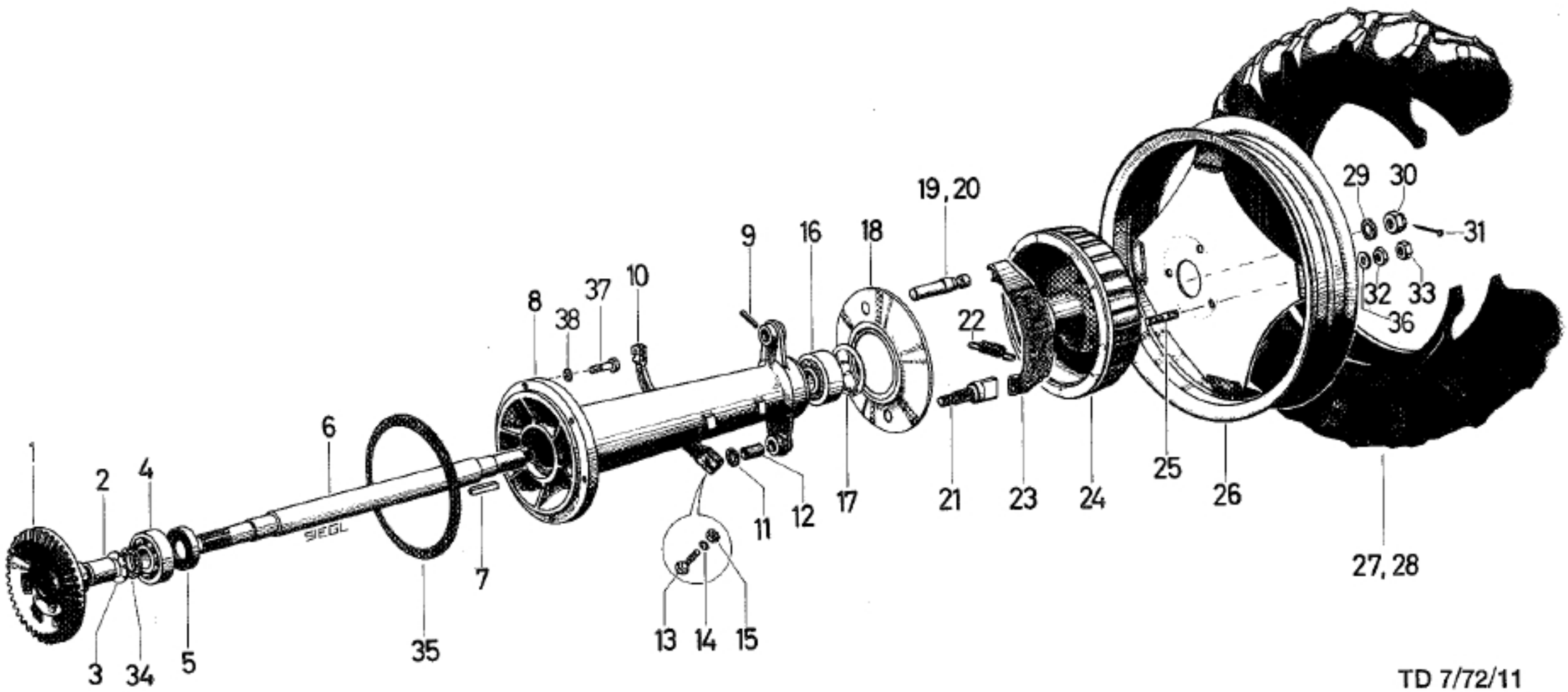

Bestellnummer No. de Commande Ordinazione N.			Benennung	Désignation	Descrizione del materiale	Stück pro Maschine Piece par machine Pezzo pro macchine
Bildtafel Planche No Pagina N.	Bild-Nr. Repere Illustrazione N.	Teil-Nr. No. de piece Parti N.				
2 /	1 /	260.03.006.0	Tellerrad	Pignon conique		
2 /	2 /	260.03.004.0	Lagerbüchse	Coussinet		2
2 /	3 /	260.03.005.0	Anlaufring	Bague de friction		2
2 /	4 /	400.319	Rillenkugellager 6306 DIN 625	Roulement à billes		2
2 /	5 /	415.065	Wellendichtring A 30 x 62 x 10 DIN 6504	Bague d'étanchéité		2
2 /	6 /	260.03.003.0	Steckachse	Essieu full-floating		2
2 /	7 /	150.024	Paßfeder AB 10 x 8 x 50 DIN 6885	Clavette		2
2 /	8 /	260.03.002.0	Achstrichter	Trémie d'essieu		2
2 /	9 /	172.119	Spannhülse 5 ⌀ x 30 DIN 1481	Goupille élastique		2
2 /	10 /	260.03.011.0	Bremshebel	Levier de frein		2
2 /	11 /	166.602	Paßscheibe 15 ⌀/22 ⌀ x 1 DIN 988	Clavette		2
2 /	12 /	o. N.	Büchse 15 ⌀/17 ⌀ x 25 PAN-K	Douille		2
2 /	13 /	100.027	SK-Schraube M 6 x 35 DIN 933 - 8 G	Vis H		2
2 /	14 /	164.009	Zahnscheibe A 6,4 DIN 6797	Rondelle éventail		2
2 /	15 /	120.107	SK-Mutter M 6 DIN 934 - 6 S	Ecrou H		2
2 /	16 /	400.321	Rillenkugellager 6306 - 2 Z DIN 625	Roulement à billes		2
2 /	17 /	155.147	Sicherungsring 72 ⌀ DIN 472	Circlips		2
2 /	18 /	260.03.010.0	Abdeckscheibe	Disque de recouvrement		2
2 /	19 /	260.03.007.0	Lagerbolzen rechts	Tampon de palier à droite		2
2 /	20 /	260.03.008.0	Lagerbolzen links	Tampon de palier gauche		1
2 /	21 /	260.03.009.0	Bremsnocke	Came de frein		1
2 /	22 /	435.301	Zugfeder	Ressort de traction		2
2 /	23 /	260.03.012.0	Bremsbacke kpl.	Mâchoire		4
2 /	24 /	260.03.018.0	Bremstrommel	Tambour de frein		4
2 /	25 /	109.141	Stiftschraube M 12 x 25 DIN 939 - 5 D	Tourillon		2
2 /	26 /	260.03.021.0	Felge mit Diskus	Jante avec disque		6
2 /	27 /	452.012	Reifen 5,00–15 AM 2 ply	Pneu 5,00–15 AM, 2 ply		2
2 /	28 /	452.512	Schlauch (mit Ventil GV 38/16) H 15	Chambre		2
2 /	29 /	162.754	Scheibe	Rondelle		2
2 /	30 /	121.407	Kronenmutter M 16 DIN 937 - 5 S	Ecrou crénelé		2
2 /	31 /	175.054	Splint 4 ⌀ x 30 DIN 94	Goupille		2
2 /	32 /	120.326	SK-Mutter M 12 DIN 936 - 5 S	Ecrou H		2
2 /	33 /	120.111	SK-Mutter M 12 DIN 934 - 6 S	Ecrou H		6
2 /	34 /	166.536	Paßscheibe 30 ⌀/42 ⌀ x 0,3 DIN 988	Clavette		6
2 /	35 /	260.03.026.0	Dichtung	Joint		8
2 /	36 /	162.751	Scheibe	Rondelle		2
2 /	37 /	100.066	SK-Schraube M 10 x 35 DIN 933 - 8 G	Vis H		6
2 /	38 /	164.012	Zahnscheibe A 10,5 DIN 6797	Rondelle éventail		12

Bildtafel 3 **Bedienungshebel und Handlenker**

Planche No. 3 **Levier de commande et bras de direction**

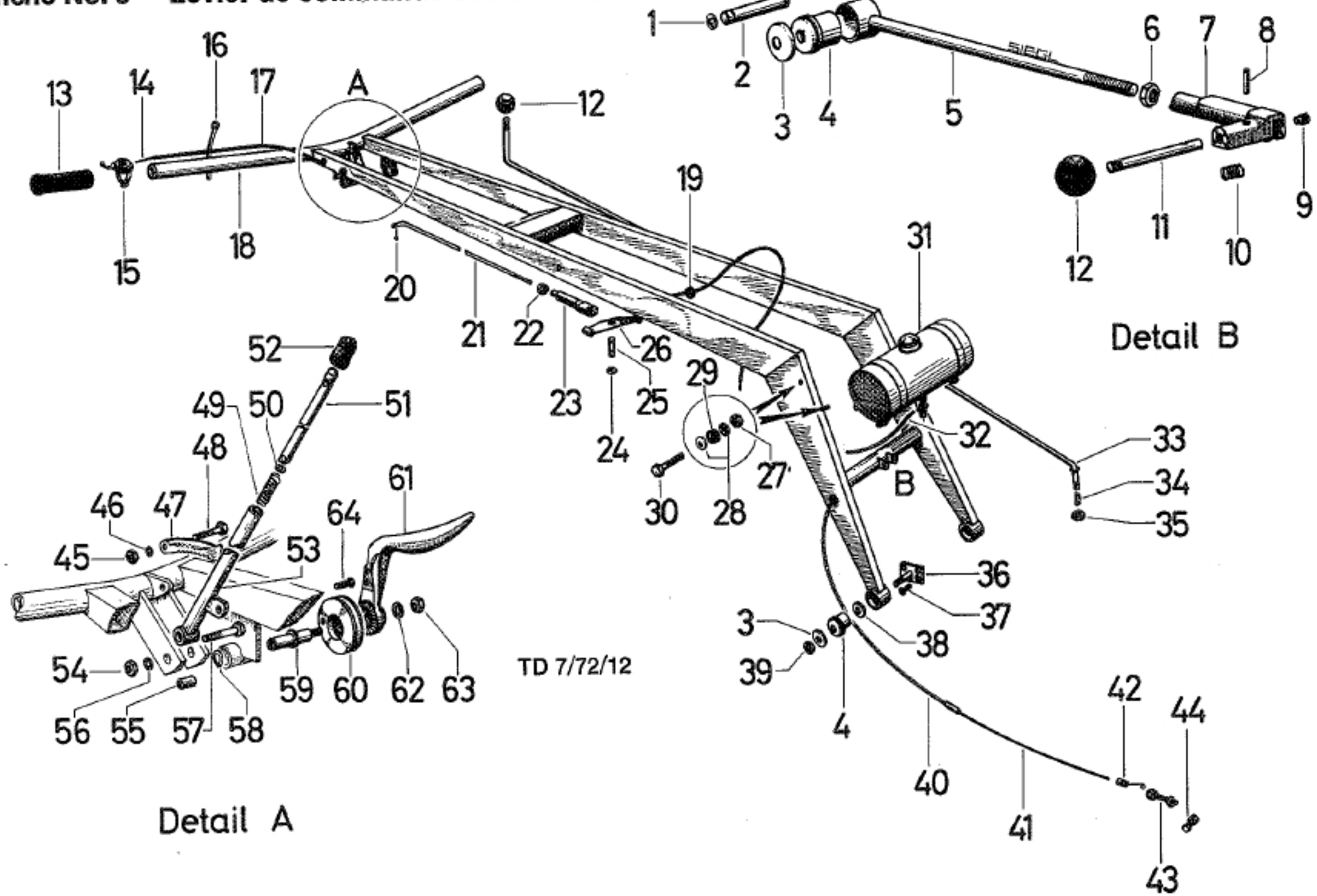

Bestellnummer / No. de Commande / Ordinazione N.			Benennung	Désignation	Descrizione del materiale	Stück pro Maschine / Piece par machine / Pezzo pro macchine
Bildtafel / Planche / Pagina N.	Bild-Nr. / Repere / Illustrazione N.	Teil-Nr. / No. de piece / Parti N.				
3	1	o. N.	Sicherungsscheibe 12 DIN 6799	Rondelle		2
3	2	260.05.054.0	Bolzen	Boulon		1
3	3	260.09.060.0	Federteiler	Cuvette de ressort		3
3	4	260.05.044.0	Gummipuffer	Amortisseur en caoutchouc		3
3	5	260.05.050.0	Schwenklager	Palier pivotante		1
3	6	120.328	SK-Mutter M 16 DIN 936 - 5 S	Ecrou H		1
3	7	260.05.049.0	Einhängegabel	Fourchette à suspendre		1
3	8	172.079	Spannhülse 4 ⌀ x 26 DIN 1481	Goupille élastique		1
3	9	174.759	Gewindestift AM 16 x 20 DIN 915 - 10 K	Tige fileté		1
3	10	435.109	Druckfeder	Ressort à pression		1
3	11	260.11.003.0	Bolzen	Boulon		1
3	12	000.13.001.0	Kugelgriff 45 ⌀ M 12	Poignée à bille		2
3	13	o. N.	Kunststoffgriff für 1"-Rohr	Poignée en matière plastique pour tube 1"		2
3	14	Rotax 999.449	Zugdraht 1600 mm lang	Fil de traction		1
3	15	Rotax 536.410	Gasregulierhebel	Levier règulateur du gaz		1
3	16	o. N.	Alu-Kabelband ca. 135 mm lang	Câble d'aluminium		1
3	17	Rotax 299.520	Bowdenzughülle 1500 mm lang	Gaine de commande		1
3	18	260.05.001.0	Handlenker	Bras de direction		1
3	19	459.100	Kabeltülle 12 ⌀/24 ⌀ x 10	Passefil		3
3	20	175.039	Splint 3 ⌀ x 20 DIN 94	Goupille		1
3	21	260.04.009.0	Bremsstange	Tige du frein		1
3	22	120.159	SK-Mutter M 8 DIN 934 - 6 S	Ecrou H		1
3	23	260.04.007.0	Gabelstück	Pièce fourchue		1
3	24	o. N.	Sicherungsscheibe 8 DIN 6799	Rondelle		2
3	25	260.04.008.0	Bolzen	Boulon		1
3	26	260.04.010.0	Bremsausgleich	Compensateur du frein		1
3	27	122.005	SK-Mutter M 8 DIN 985 - 5 S	Ecrou H		4
3	28	Rotax 960.445	Schraubentülle	Douille de vis		4
3	29	Rotax 927.720	Stützkappe	Chapeau		8
3	30	103.285	SK-Schraube M 8 x 50 DIN 931 - 8 G	Vis H		2
3	31	siehe Rotax-Ersatzteilliste	Tank kpl. mit Befestigung	Réservoir avec fixation		1
3	32	Rotax 974.549	Kraftstoffleitung 530 mm nur für Rotax-Motor	Canalisation de combustible longueur 530 mm (Rotax-moteur)		1
3	32	o. N.	Kraftstoffleitung 600 mm nur für MAG-Motor	Canalisation de combustible longueur 600 mm (MAG-moteur)		1
3	33	260.04.029.0	Schaltstange kpl.	Tige d'enclenchement		1
3	34	435.105	Druckfeder	Ressort à pression		1
3	35	122.007	SK-Mutter M 12 DIN 985 - 5 S	Ecrou H		1
3	36	260.05.040.0	Handlenkerbolzen	Boulon de bras de direction		2
3	37	106.476	Senkschraube M 8 x 25 DIN 87 - 5 S	Vis H		8
3	38	260.05.043.0	Ring	Bague		2

Bildtafel 3 **Bedienungshebel und Handlenker**

Planche No. 3 **Levier de commande et bras de direction**

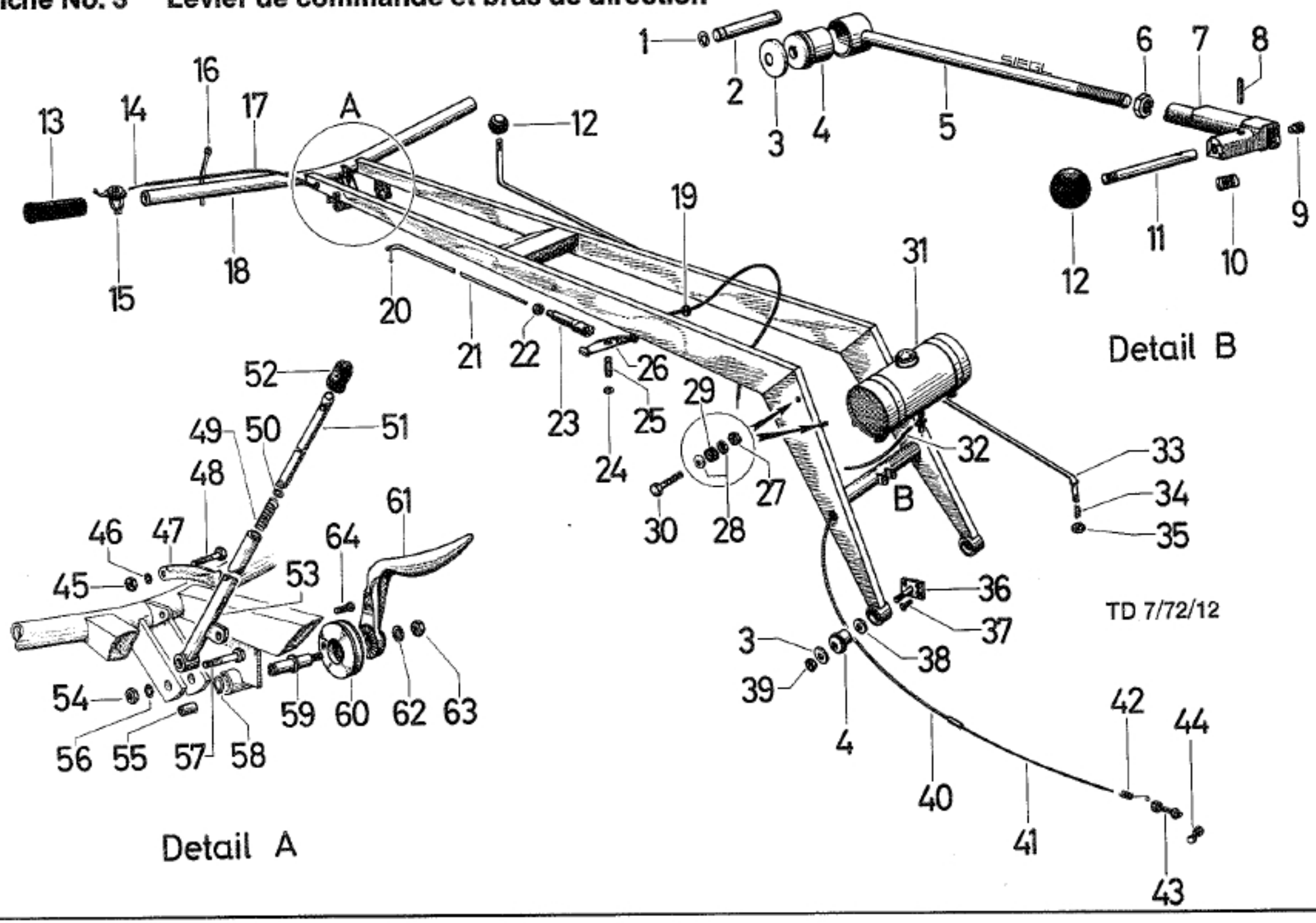

Bestellnummer / No. de Commande / Ordinazione N.			Benennung	Désignation	Descrizione del materiale	Stück pro Maschine / Piece par machine / Pezzo pro macchine
Bildtafel / Planche No / Pagina N.	Bild-Nr. / Repere / Illustrazione N.	Teil-Nr. / No. de piece / Parti N.				
3	39	122.009	SK-Mutter M 16 DIN 985 - 5 S	Ecrou H		
3	40	260.04.014.0	Bowdenzughülle für 3 ⌀-Seil	Gaine de commande Bowden		2
3	41	260.04.012.0	Bremsseil mit Nippel	Câble de frein avec nipple		2
3	42	260.04.015.0	Stützfeder	Ressort d'appui		2
3	43	260.04.051.0	Widerlager M 7 mit Kontramutter	Boulon de butée avec contre-écrou		2
3	44	260.04.045.0	Klemmnippel	Nipple de serrage		2
3	45	120.157	SK-Mutter M 6 verzinkt DIN 934 - 6 S	Ecrou H		2
3	46	164.009	Zahnscheibe A 6,4 DIN 6797	Rondelle éventail		1
3	47	260.04.005.0	Rasterbügel	Cran d'arrêt		1
3	48	103.022	SK-Schraube M 6 x 15 DIN 933 - 8 G	Vis H		1
3	49	435.101	Druckfeder	Ressort à pression		1
3	50	162.501	Scheibe	Rondelle		1
3	51	260.04.016.0	Sperrklinke	Levier de loquet		1
3	52	260.04.023.0	Schutzkappe	Chapeau de protection		1
3	53	260.04.020.0	Bremshebel	Levier de frein complet		1
3	54	120.109	SK-Mutter M 8 DIN 934 - 6 S	Ecrou H		1
3	55	260.04.013.0	Distanzrohr	Douille d'écartement		1
3	56	164.011	Zahnscheibe A 8,4 DIN 6797	Rondelle éventail		1
3	57	100.047	SK-Schraube M 8 x 40 DIN 933 - 8 G	Vis H		1
3	58	155.013	Sicherungsring 15 DIN 471	Circlips		1
3	59	260.04.004.0	Bremsgriffbolzen	Boulon de la manette de frein		2
3	60	260.04.003.0	Seilrolle	Anneau de rassemblement		2
3	61	260.04.002.0	Bremsgriff	Manette de frein		2
3	62	162.701	Scheibe	Rondelle		2
3	63	120.347	SK-Mutter M 10 DIN 936 - 5 S	Ecrou H		2
3	64	260.04.040.0	Schraubnippel	Raccord à vis		2
						2

Bei jeder Bestellung die vollständige Bestellnummer angeben, z. B. 3 / 2 / 260.05.054.0

Lorsque vous commandez une pièce, n'oubliez pas de mentionner son numéro complêt, p. e. 3 / 2 / 260.05.054.0

Bildtafel 4 **Stützrad**

Planche No. 4 **Roue de support**

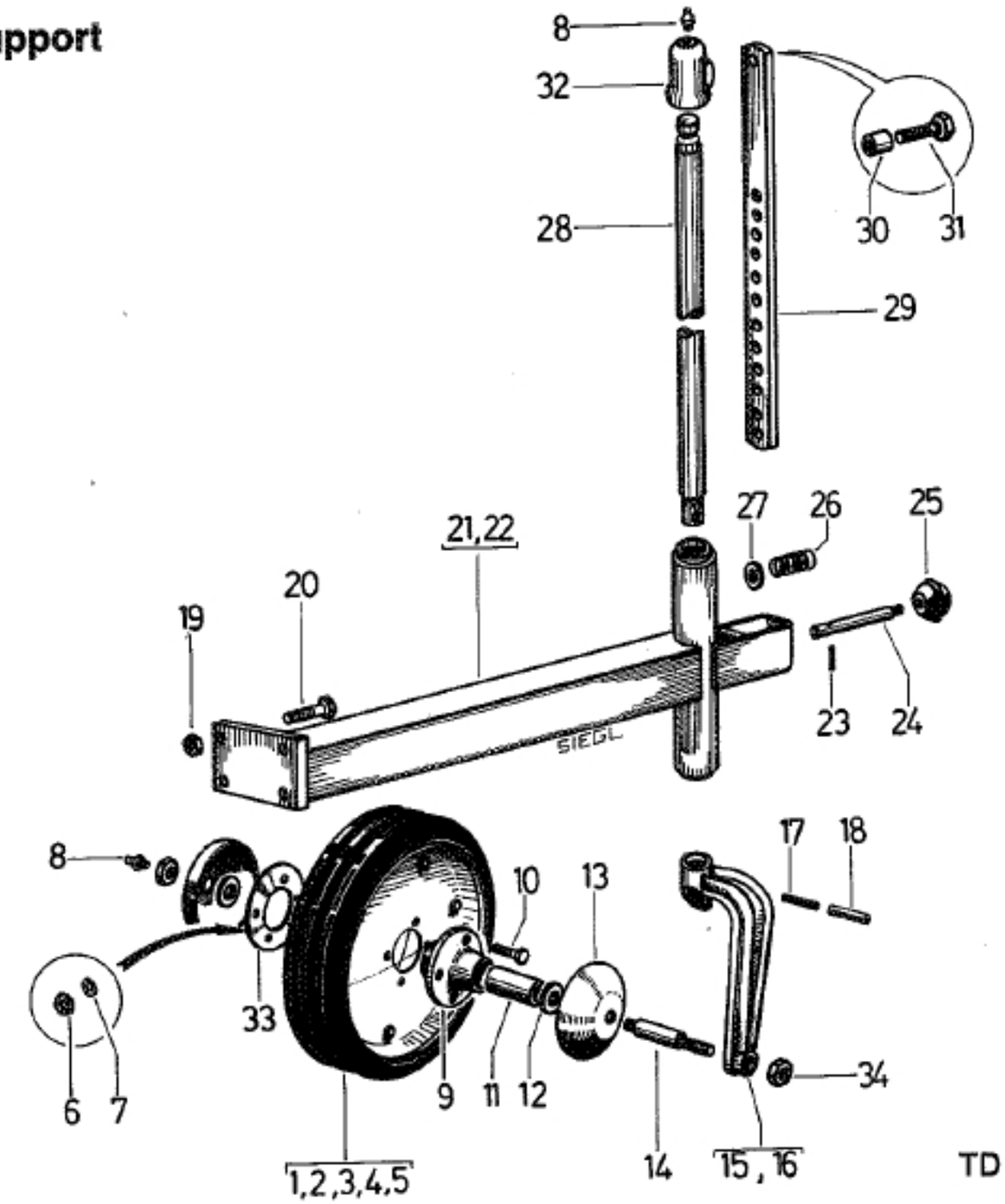

TD 7/72/13

Bestellnummer No. de Commande Ordinazione N.			Benennung	Désignation	Descrizione del materiale	Stück pro Maschine Piece par machine Pezzo pro macchine
Bildtafel Planche No Pagina N.	Bild-Nr. Repere Illustra-zione N.	Teil-Nr. No. de piece Parti N.				
4 /	1 /	260.03.040.0	Vollgummirad kpl.	Roue avec bandage en caoutchouc plein, compl.		
4 /	2 /	260.03.041.0	Vollgummireifen 300 ⌀	Bandage en caoutchouc plein		2
4 /	3 /	260.03.042.0	Felge	Jante		2
4 /	4 /	162.502	Abdeckscheibe	Disque de recouvrement		2
4 /	5 /	176.102	Halbrundniet 6 ⌀ x 12 DIN 660	Rivet à tête ronde		24
4 /	6 /	120.107	SK-Mutter M 6 DIN 934 - 6 S	Ecrou H		12
4 /	7 /	164.009	Zahnscheibe A 6,4 DIN 6797	Rondelle éventail		8
4 /	8 /	190.021	Schmiernippel HZ 2 R 1/8" DIN 71412	Graisseur HZ 2 R 1/8"		8
4 /	9 /	260.03.038.0	Radnabe	Moyeu de roue		4
4 /	10 /	100.026	SK-Schraube M 6 x 30 DIN 933 - 8 G	Vis H		2
4 /	11 /	260.03.039.0	Lagerbüchse	Coussinet		8
4 /	12 /	162.754	Unterlegscheibe	Rondelle		2
4 /	13 /	260.03.036.0	Abdeckkappe	Couvercle		4
4 /	14 /	260.03.035.0	Radachse	Essieu		4
4 /	15 /	260.03.032.0	Gabel zum Nachlaufrad rechts	Fourche pour roue de support à droite		2
4 /	16 /	260.03.033.0	Gabel zum Nachlaufrad links	Fourche pour roue de support gauche		1
4 /	17 /	–	entfällt	supprimé		1
4 /	18 /	172.169	Spannhülse 8 ⌀ x 36 DIN 1481	Goupille élastique		–
4 /	19 /	120.161	SK-Mutter M 12 DIN 934 - 6 S	Ecrou H		2
4 /	20 /	103.090	SK-Schraube M 12 x 50 DIN 933 - 8 G	Vis H		16
4 /	21 /	260.01.025.0	Ausleger rechts	Bras, à droite		8
4 /	22 /	260.01.026.0	Ausleger links	Bras, gauche		1
4 /	23 /	172.079	Spannhülse 4 ⌀ x 26 DIN 1481	Goupille élastique		1
4 /	24 /	260.11.003.0	Bolzen	Boulon		2
4 /	25 /	000.13.001.0	Kugelgriff 45 ⌀/M 12	Poignée à bille		2
4 /	26 /	435.109	Druckfeder	Ressort à pression		2
4 /	27 /	162.752	Unterlegscheibe	Rondelle		2
4 /	28 /	260.03.034.0	Stützradwelle	Arbre de roue de support		2
4 /	29 /	260.11.004.0	Stecklasche	Eclisse d'articulation		2
4 /	30 /	200.11.002.0	Hülse	Douille		2
4 /	31 /	100.087	SK-Schraube M 12 x 35 DIN 933 - 8 G	Vis H		2
4 /	32 /	200.11.001.0	Kappe	Chapeau		2
4 /	33 /	260.03.043.0	Blechring	Bague en tôle		2
4 /	34 /	120.328	SK-Mutter M 16 DIN 936 - 5 S	Ecrou H		4

Bei jeder Bestellung die vollständige Bestellnummer angeben, z. B. 4 / 1 / 260.03.040.0

Lorsque vous commandez une pièce, n'oubliez pas de mentionner son numéro complêt, p. e. 4 / 1 / 260.03.040.0

Bildtafel 5 **Rechenrahmen und Abdeckbleche**

Planche No. 5 **Cadre du râteau et tôle de recouvrement**

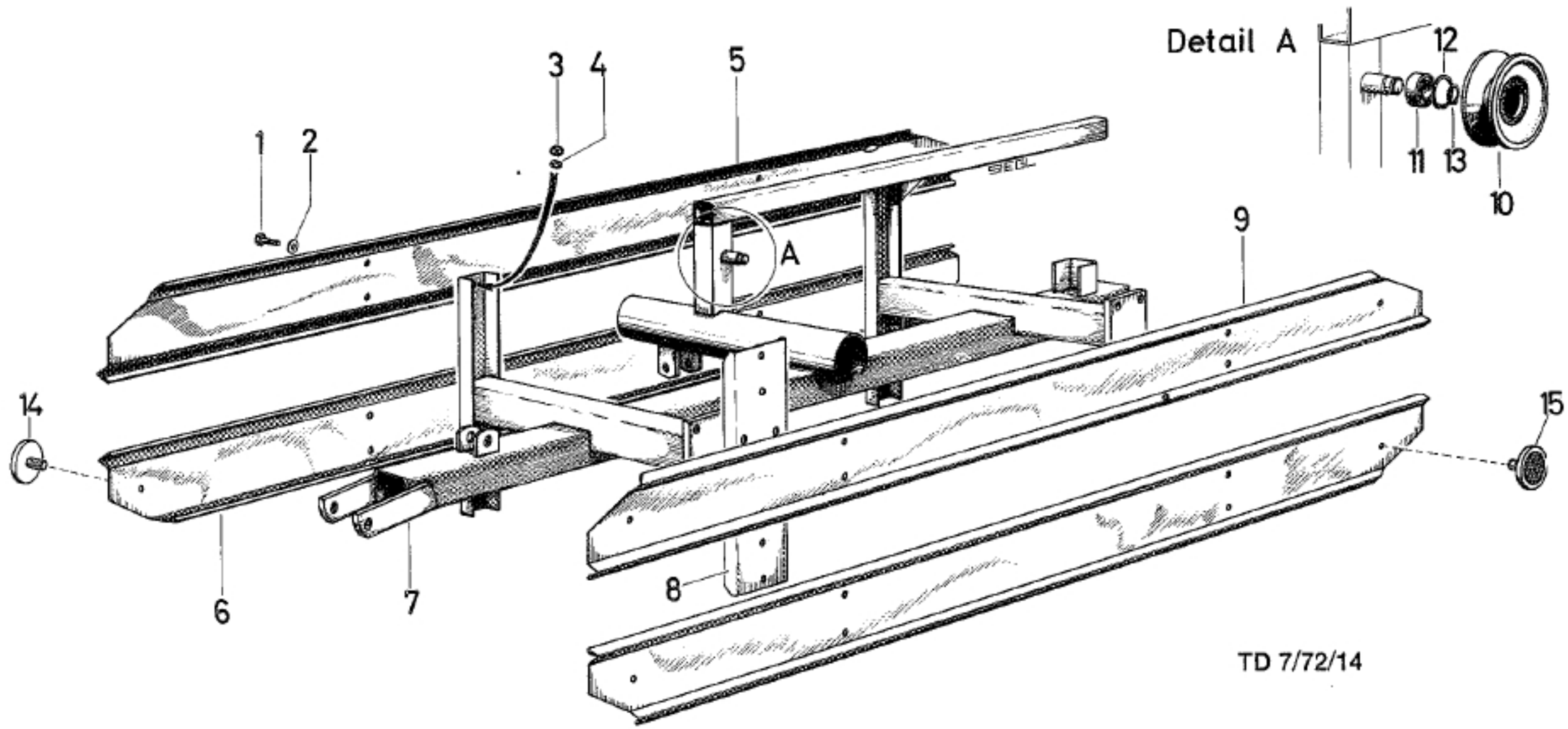

Bestellnummer No. de Commande Ordinazione N.			Benennung	Désignation	Descrizione del materiale	Stück pro Maschine Piece par machine Pezzo pro macchine
Bildtafel Planche No Pagina N.	Bild-Nr. Repere Illustra-zione N.	Teil-Nr. No. de piece Parti N.				
5 /	1 /	103.041	SK-Schraube M 8 x 15 DIN 933 - 8 G	Vis H		16
5 /	2 /	162.503	Abdeckscheibe	Disque de recouvrement		16
5 /	3 /	120.159	SK-Mutter M 8 DIN 934 - 6 S	Ecrou H		16
5 /	4 /	164.011	Zahnscheibe A 8,4 DIN 6797	Rondelle éventail		16
5 /	5 /	260.13.001.0	Abdeckblech hinten oben	Tôle de recouvrement supérieure		1
5 /	6 /	260.13.008.0	Abdeckblech hinten unten	Tôle de recouvrement inférieure		1
5 /	7 /	262.01.001.0	Rechenrahmen	Cadre		1
5 /	8 /	260.13.009.0	Schutzblechträger	Support tôle de protection		2
5 /	9 /	260.13.002.0	Schutzblech	Tôle de protection		2
5 /	10 /	280.06.015.0	Stützrolle	Galet support		1
5 /	11 /	400.112	Rillenkugellager 6003 - 2 Z DIN 625	Roulement à billes		1
5 /	12 /	155.126	Sicherungsring 35 ø DIN 472	Circlips		1
5 /	13 /	155.015	Sicherungsring 17 ø DIN 471	Circlips		1
5 /	14 /	415.021	Rückstrahler 50 ø rot	Reflecteur rouge		2
5 /	15 /	415.001	Rückstrahler 50 ø weiß	Reflecteur blanc		2

Bei jeder Bestellung die vollständige Bestellnummer angeben, z. B. 5 / 1 / 103.041

Lorsque vous commandez une pièce, n'oubliez pas de mentionner son numéro complêt, p. e. 5 / 1 / 103.041

Bildtafel 6 **Scheibenlagerung rechts**

Planche No. 6 **Logement de la poulie droit**

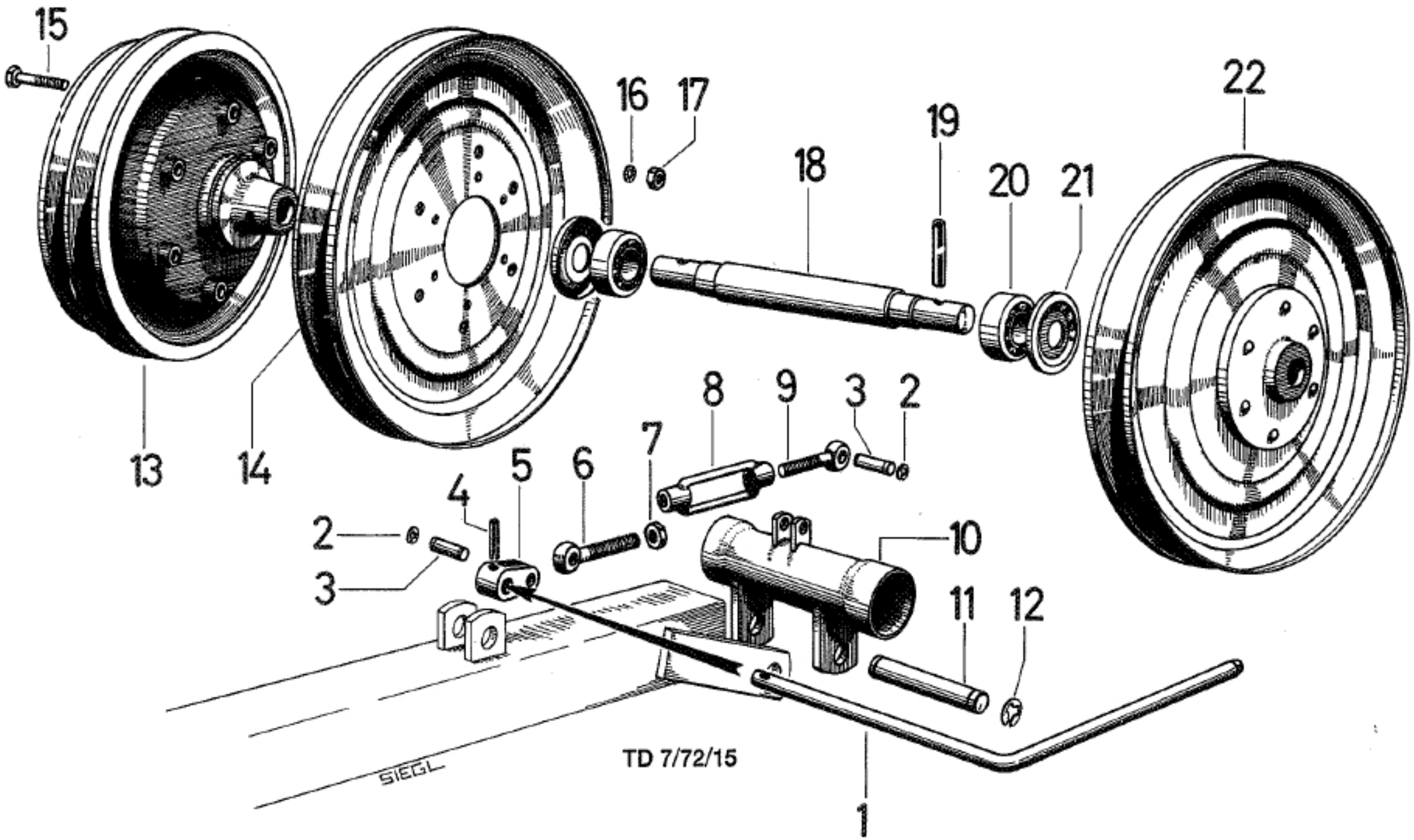

Bestellnummer / No. de Commande / Ordinazione N.			Benennung	Désignation	Descrizione del materiale	Stück pro Maschine / Piece par machine / Pezzo pro macchine
Bildtafel / Planche No / Pagina N.	Bild-Nr. / Repere / Illustrazione N.	Teil-Nr. / No. de piece / Parti N.				
6 /	1 /	260.09.047.0	Exzenterhebel	Levier d'excentrique		1
6 /	2 /	o. N.	Sicherungsscheibe 9 DIN 6799	Rondelle		4
6 /	3 /	260.09.048.0	Bolzen	Boulon		2
6 /	4 /	172.141	Spannhülse 6 ⌀ x 30 DIN 1481	Goupille élastique		1
6 /	5 /	260.09.046.0	Nocke	Came		1
6 /	6 /	107.161	Augenschraube B M 12 x 70/50 DIN 444 - 4 D	Vis		1
6 /	7 /	120.326	SK-Mutter M 12 DIN 936 - 5 S	Ecrou H		1
6 /	8 /	129.079	Spannschloßmutter B M 12 x 125 DIN 1480 - 4 A	Ecrou tendeur		1
6 /	9 /	107.162	Augenschraube B M 12 li x 70/50 DIN 444 - 4 D	Vis		1
6 /	10 /	280.09.024.0	Lagerrohr rechts	Tube de palier, à droite		1
6 /	11 /	260.09.040.0	Bolzen	Boulon		1
6 /	12 /	o. N.	Sicherungsscheibe 15 DIN 6799	Rondelle		2
6 /	13 /	280.09.021.0	Keilriemenscheibe	Poulie à gorge		1
6 /	14 /	200.09.003.0	Riemenscheibe	Poulie complet		1
6 /	15 /	100.066	SK-Schraube M 10 x 35 DIN 933 - 8 G	Vis H		6
6 /	16 /	164.012	Zahnscheibe A 10,5 DIN 6797	Rondelle éventail		6
6 /	17 /	120.110	SK-Mutter M 10 DIN 934 - 6 S	Ecrou H		6
6 /	18 /	280.09.022.0	Welle	Arbre		1
6 /	19 /	172.199	Spannhülse 10 ⌀ x 50 DIN 1481	Goupille élastique		2
6 /	20 /	400.221	Rillenkugellager 6206 2 Z DIN 625	Roulement à billes		2
6 /	21 /	200.09.006.0	Deckscheibe	Rondelle de couverture		2
6 /	22 /	200.09.002.0	Riemenscheibe mit Nabe bestehend aus:	Poulie avec moyeu composé de:		1
6 /	— /	200.09.003.0	Riemenscheibe	Poulie		1
6 /	— /	200.09.005.0	Nabe	Moyeu		1
6 /	— /	176.106	Halbrundniet 6 ⌀ x 22 DIN 660	Rivet		6

Bei jeder Bestellung die vollständige Bestellnummer angeben, z. B. 6 / 1 / 260.09.047.0

Lorsque vous commandez une pièce, n'oubliez pas de mentionner son numéro complêt, p. e. 6 / 1 / 260.09.047.0

Bildtafel 7 **Scheibenlagerung links**

Planche No. 7 **Logement de la poulie gauche**

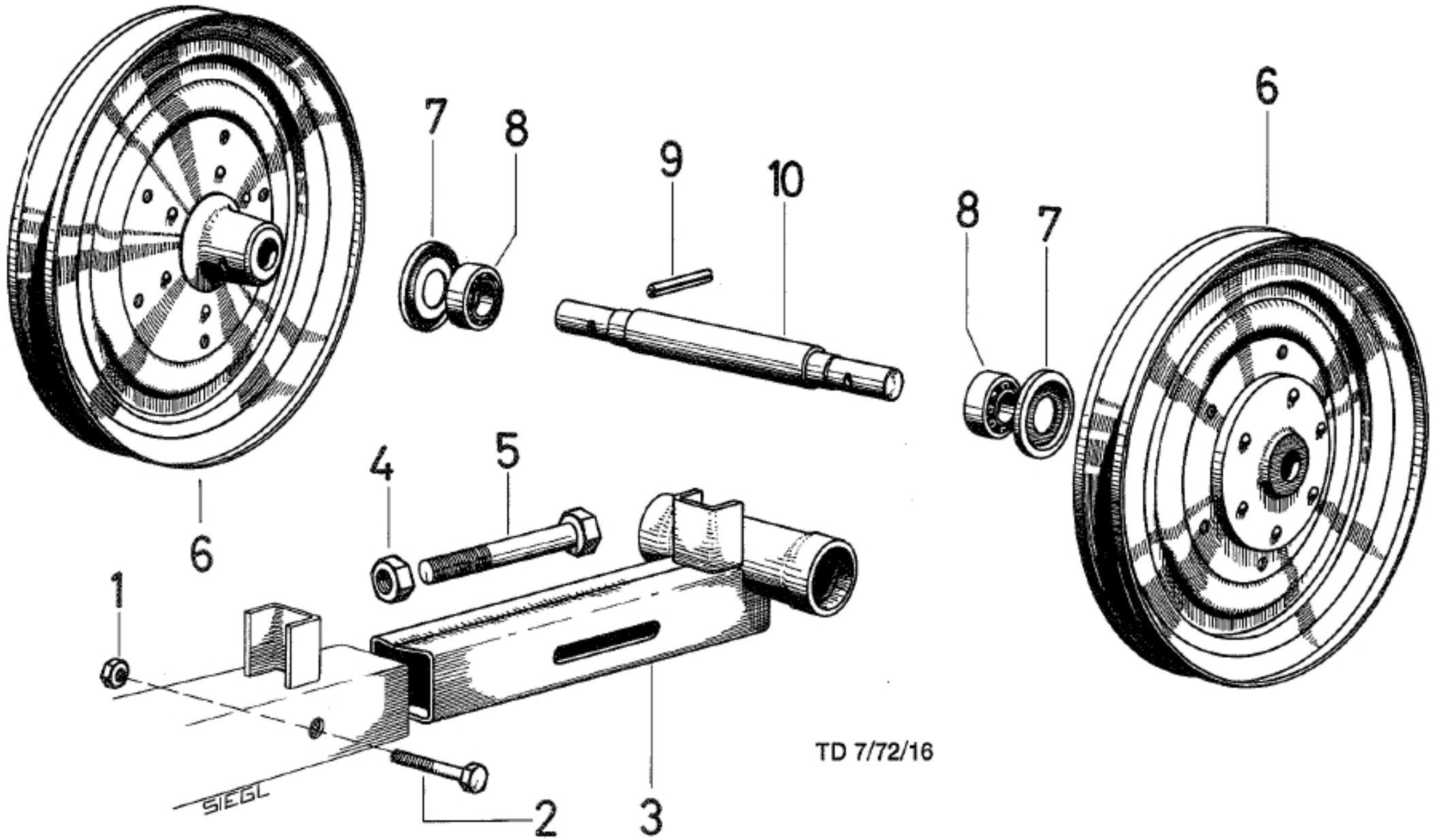

Bestellnummer No. de Commande Ordinazione N.			Benennung	Désignation	Descrizione del materiale	Stück pro Maschine Piece par machine Pezzo pro macchine
Bildtafel Planche No Pagina N.	Bild-Nr. Repere Illustra-zione N.	Teil-Nr. No. de piece Parti N.				
7 /	1 /	120.111	SK-Mutter M 12 DIN 934 - 6 S	Ecrou H		1
7 /	2 /	100.094	SK-Schraube M 12 x 70 DIN 931 - 8 G	Vis H		1
7 /	3 /	280.09.032.0	Lagerrohr links	Tube de palier gauche		1
7 /	4 /	120.115	SK-Mutter M 20 DIN 934 - 6 S	Ecrou H		1
7 /	5 /	100.179	SK-Schraube M 20 x 140 DIN 933 - 8 G	Vis H		1
7 /	6 /	200.09.002.0	Riemenscheibe mit Nabe bestehend aus:	Poulie avec moyeu composé de:		2
7 /	– /	200.09.003.0	Riemenscheibe kpl.	Poulie compl.		2
7 /	– /	200.09.005.0	Nabe	Moyeu		2
7 /	– /	176.106	Halbrundniet 6 ⌀ x 22 DIN 660	Rivet		12
7 /	7 /	200.09.006.0	Deckscheibe	Rondelle de couverture		2
7 /	8 /	400.221	Rillenkugellager 6206 - 2 Z DIN 625	Roulement à billes		2
7 /	9 /	172.199	Spannhülse 10 ⌀ x 50 DIN 1481	Goupille élastique		2
7 /	10 /	280.09.022.0	Welle	Arbre		1

Bei jeder Bestellung die vollständige Bestellnummer angeben, z. B. 7 / 1 / 120.111

Lorsque vous commandez une pièce, n'oubliez pas de mentionner son numéro complèt, p. e. 7 / 1 / 120.111

Bildtafel 8 **Zinkensteuerung**

Planche No. 8 **Contrôle de dents**

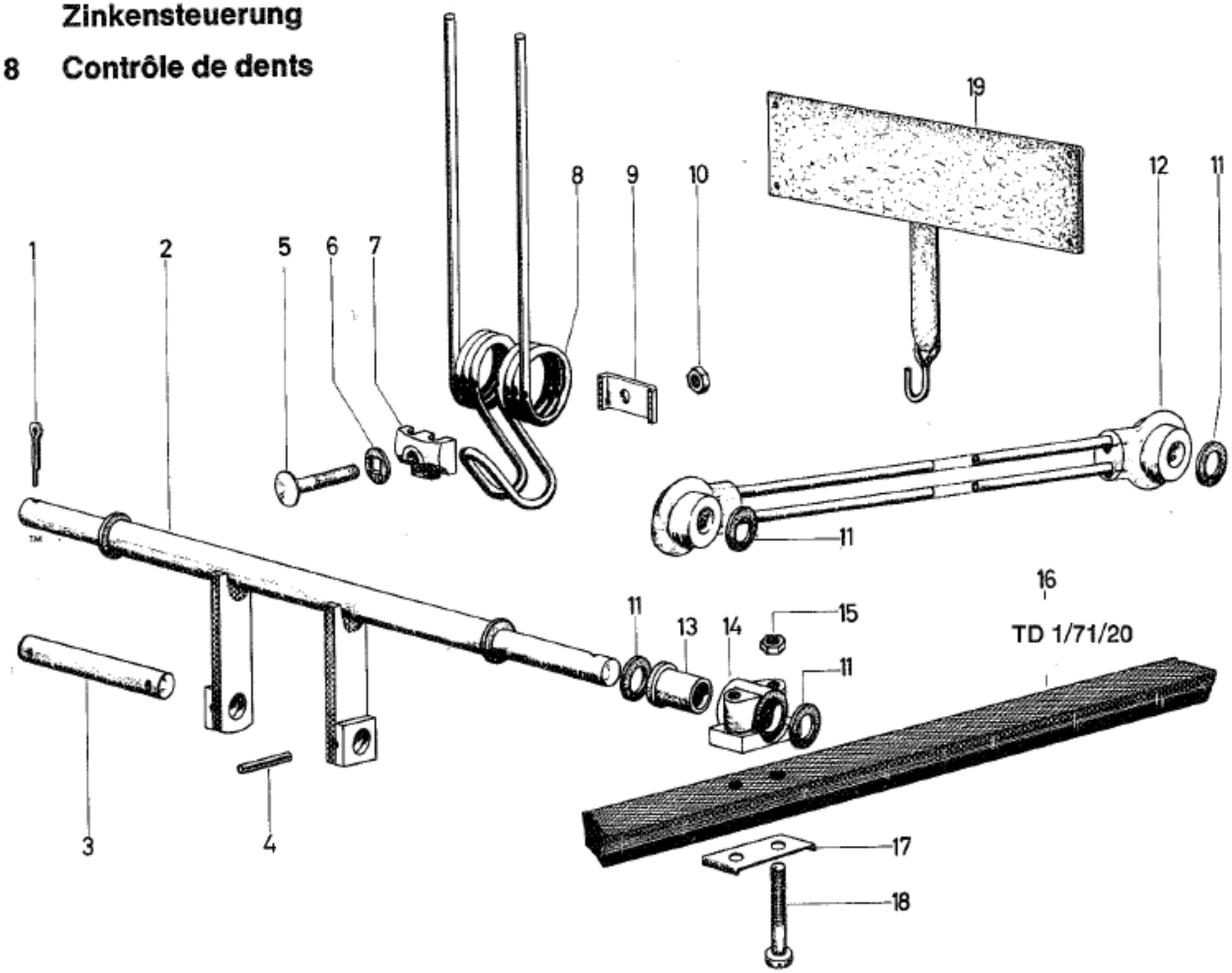

Bestellnummer No. de Commande Ordinazione N.			Benennung	Désignation	Descrizione del materiale	Stück pro Maschine Piece par machine Pezzo pro macchine
Bildtafel Planche No Pagina N.	Bild-Nr. Repere Illustra-zione N.	Teil-Nr. No. de piece Parti N.				
8	1	175.254	Splint 4 x 30 DIN 94	Goupille		20
8	2	280.06.007.0	Zinkenwelle	Arbre de dents		10
8	3	280.06.010.0	Steckbolzen	Boulon		10
8	4	172.964	Spannhülse 5 x 30 DIN 1481	Goupille élastique		20
8	5	108.192	Flachrundschraube M 8 x 50 DIN 603 - 4 D	Vis tête plate		20
8	6	200.06.018.0	Beilagscheibe	Pièce jointe		20
8	7	22.02.161 A	Zinkenhalter	Porte-dents		20
8	8	200.06.017.0	Doppelzinke	Dent		20
8	9	200.06.019.0	Vierkantscheibe	Disque carré		20
8	10	120.159	SK-Mutter M 8 DIN 934 - 6 S	Ecrou		20
8	11	200.06.013.0	Scheibe	Rondelle		80
8	12	280.06.002.0	Steuerschiene	Rail de guidage		20
8	13	200.06.022.0	Lagerbüchse	Coussinet		20
8	14	200.06.021.0	Lagerbock	Support		20
8	15	122.005	SK-Mutter M 8 DIN 985 - 5 S	Ecrou		40
8	16	262.06.002.0	Rechenhauptriemen	Courroie trapézoidale principale		2
8	17	200.06.023.0	Unterlegblech	Rondelle		20
8	18	o. N.	CM 8 x 60 x 15 A2E DIN 84 - 8,8	Vis cylindrique		40
8	19	290.94.003.0	Rechenschutz	Protecteur pour râteau		1

Bei jeder Bestellung die vollständige Bestellnummer angeben, z. B. 8 / 1 / 175.254

Lorsque vous commandez une pièce, n'oubliez pas de mentionner son numéro complèt, p. e. 8 / 1 / 175.254

Bildtafel 9 **Rechenantrieb mit Kupplung**

Planche No. 9 **Commande du râteau avec embrayage**

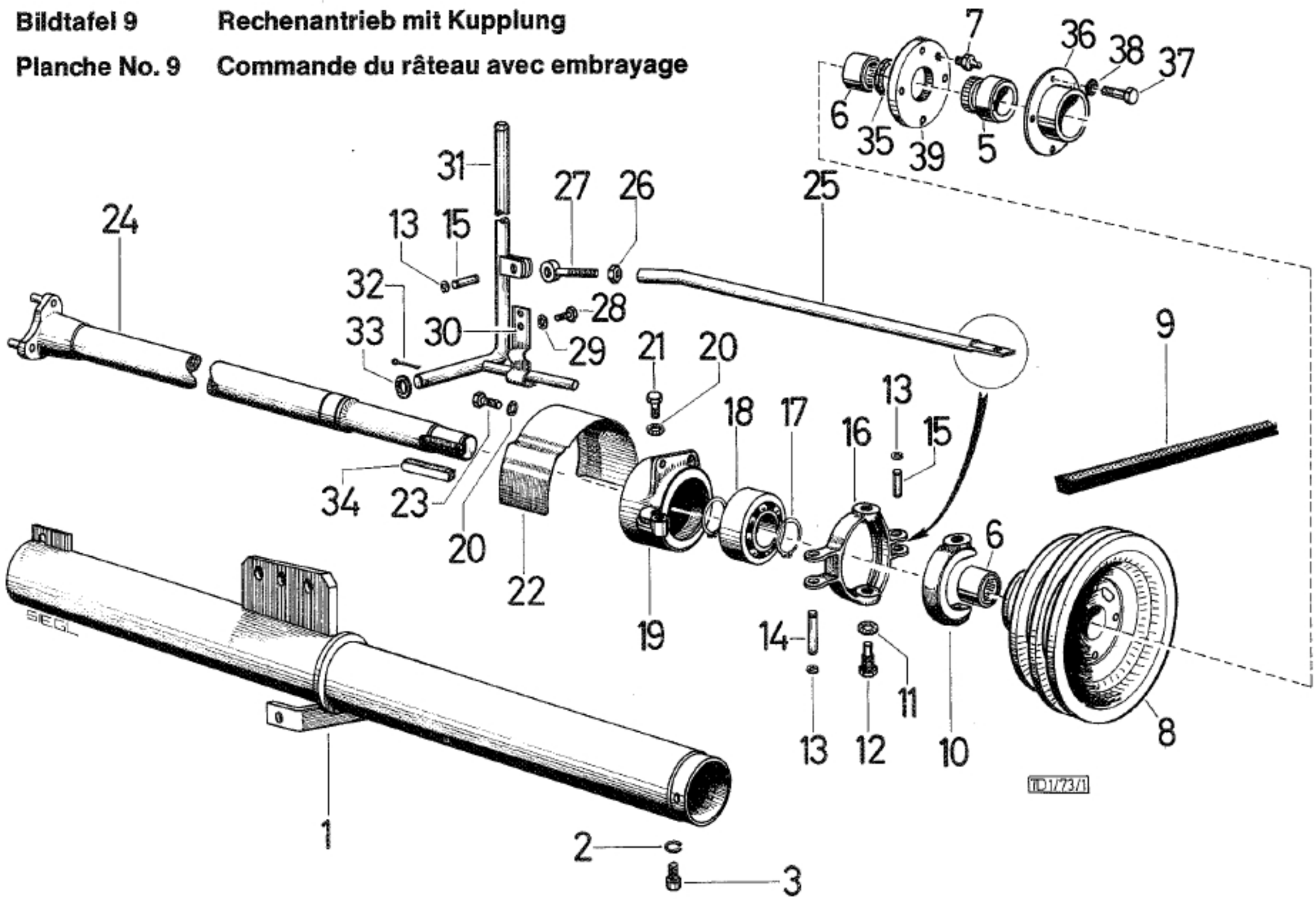

Bestellnummer No. de Commande Ordinazione N.			Benennung	Désignation	Descrizione del materiale	Stück pro Maschine Piece par machine Pezzo pro macchine
Bildtafel Planche No Pagina N.	Bild-Nr. Repere Illustrazione N.	Teil-Nr. No. de piece Parti N.				
9 /	1 /	280.01.020.0	Tragrohr	Tube porteur		
9 /	2 /	104.060	Zylinderschraube M 10 x 15 DIN 912 - 8 G	Vis. T. C.		1
9 /	3 /	165.057	Federring 10 DIN 7980	Rondelle élastique		1
9 /	4 /	155.029	Sicherungsring 28 ⌀ DIN 471	Circlips		1
9 /	5 /	280.09.007.1	Klauennabe	Moyeu à griffes		1
9 /	6 /	o. N.	INA-Nadelhülse HK 3018 RS	INA-Douille à aiguilles		1
9 /	7 /	190.018	Schmiernippel A M 8 x 1 DIN 71412	Graisseur		2
9 /	8 /	280.09.006.1	Keilriemenscheibe	Poulie à gorge		1
9 /	9 /	o. N.	*Keilriemen 22 x 14 x	*Courroie trapézoidale		1
9 /	10 /	280.09.009.0	Schaltbrille	Lunette d'enclenchement		1
9 /	11 /	164.012	Zahnscheibe A 10,5 DIN 6797	Rondelle éventail		1
9 /	12 /	260.09.012.0	Schraubbolzen	Boulon fileté		2
9 /	13 /	o. N.	Sicherungsscheibe 6 DIN 6799	Rondelle		2
9 /	14 /	260.09.010.0	Bolzen	Boulon		6
9 /	15 /	260.09.020.0	Bolzen	Boulon		1
9 /	16 /	280.09.008.0	Schaltring	Anneau d'enclenchement		2
9 /	17 /	155.029	Sicherungsring 35 ⌀ DIN 471	Circlips		1
9 /	18 /	400.224	Rillenkugellager 6207 - 2 Z DIN 625	Roulement à billes		2
9 /	19 /	280.09.005.0	Lagerring	Cuvette de roulement		1
9 /	20 /	164.011	Zahnscheibe A 8,4 DIN 6797	Rondelle éventail		1
9 /	21 /	100.043	SK-Schraube M 8 x 20 DIN 933 - 8 G	Vis H		5
9 /	22 /	260.09.023.0	Abdeckung	Couvercle		3
9 /	23 /	100.039	SK-Schraube M 8 x 10 DIN 933 - 8 G	Vis H		1
9 /	24 /	280.09.002.0	Welle kpl.	Arbre compl.		2
9 /	25 /	280.09.012.0	Schaltstange	Tige d'enclenchement		1
9 /	26 /	120.159	SK-Mutter M 8 DIN 934 - 6 S	Ecrou H		1
9 /	27 /	107.155	Augenschraube B M 8 x 40 DIN 444 - 4 D	Vis		1
9 /	28 /	100.020	SK-Schraube M 6 x 10 DIN 933 - 8 G	Vis H		1
9 /	29 /	164.009	Zahnscheibe A 6,4 DIN 6797	Rondelle éventail		2
9 /	30 /	260.09.019.0	Blattfeder	Ressort-lame		2
9 /	31 /	260.09.014.0	Schalthebel kpl.	Levier d'enclenchement		1
9 /	32 /	175.254	Splint 4 ⌀ x 30 DIN 94	Goupille		1
9 /	33 /	162.754	Scheibe	Rondelle		1
9 /	34 /	150.507	Paßfeder A B 8 x 7 x 32 DIN 6885	Clavette		1
9 /	35 /	o. N.	INA-Dichtring G 30 x 37 x 4	INA-Bague d'étanchéité		1
9 /	36 /	624.002	Schutzkappe	Capuchon protecteur		1
9 /	37 /	100.065	SK-Schraube M 10 x 30 DIN 933 - 8 G	Vis H		1
9 /	38 /	164.012	Zahnscheibe A 10,5 DIN 6797	Rondelle éventail		4
9 /	39 /	280.09.015.0	Schaltscheibe	Rondelle d'enclenchement		4
			*für Heuraupe 160 Länge 2000 mm für Heuraupe 180 Länge 2240 mm	*pour râteaux-faneuse 160 longueur 2000 mm pour râteaux-faneuse 180 longueur 2240 mm		1

Bildtafel 10 **Fangschild**

Planche No. 10 **Planche à andain**

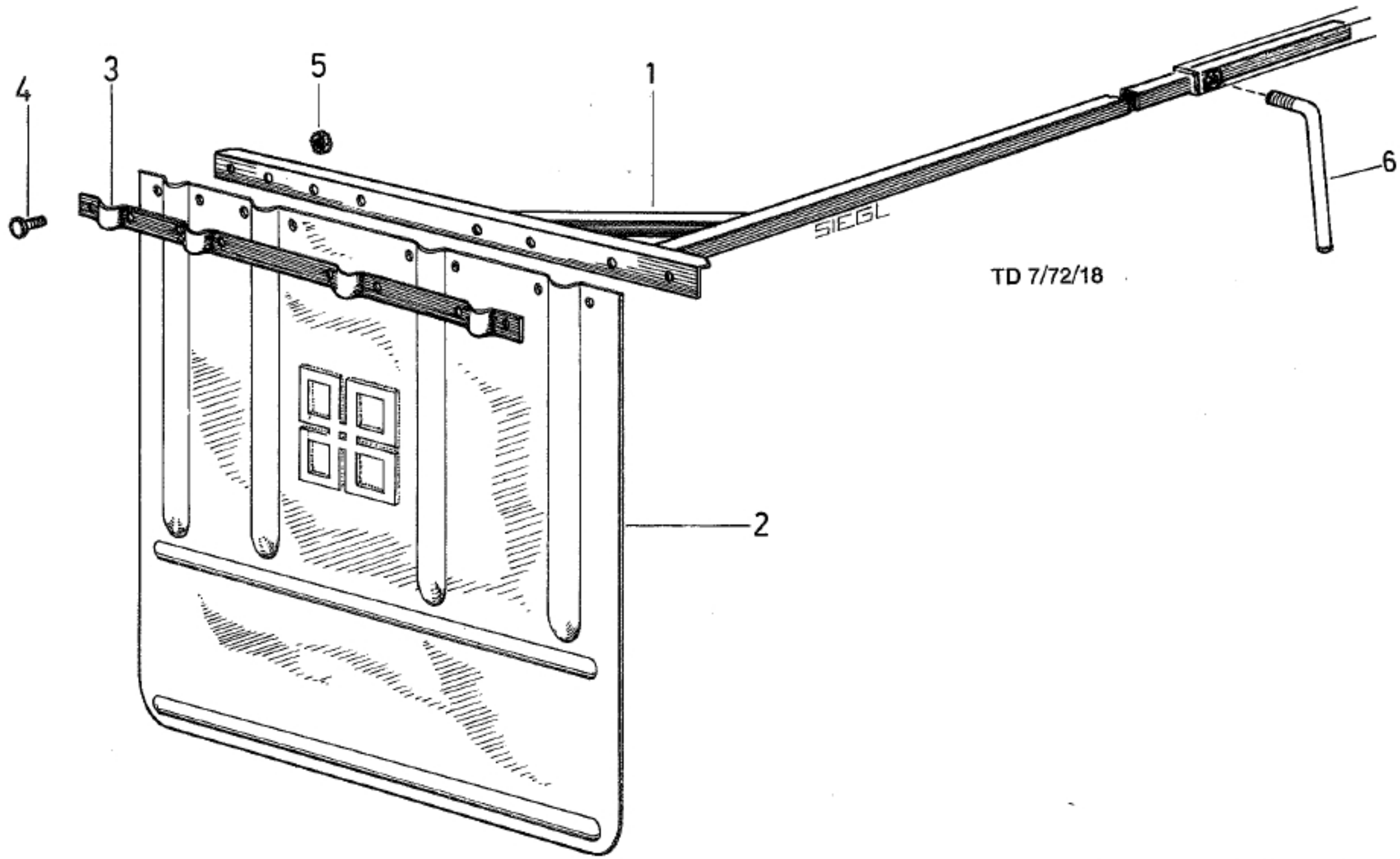

Bestellnummer No. de Commande Ordinazione N.			Benennung	Désignation	Descrizione del materiale	Stück pro Maschine Piece par machine Pezzo pro macchine
Bildtafel Planche No Pagina N.	Bild-Nr. Repere Illustra-zione N.	Teil-Nr. No. de piece Parti N.				
10 /	1 /	260.14.002.0	Tragarm	Bras porteur		1
10 /	2 /	200.14.016.0	Fangschild	Planche à andain		1
10 /	3 /	200.14.021.0	Klemmleiste	Listel de fixation		1
10 /	4 /	103.022	SK-Schraube M 6 x 15 DIN 933 - 8 G	Vis H		8
10 /	5 /	122.004	SK-Mutter M 6 DIN 985 - 5 S	Ecrou H		8
10 /	6 /	200.14.014.0	Knebel	Garrot		1

Bei jeder Bestellung die vollständige Bestellnummer angeben, z. B. 10 / 1 / 260.14.002.0

Lorsque vous commandez une pièce, n'oubliez pas de mentionner son numéro complêt, p. e. 10 / 1 / 260.14.002.0

Bildtafel 11 **Zusatzzinken**

Planche No. 11 **Dent additionnel**

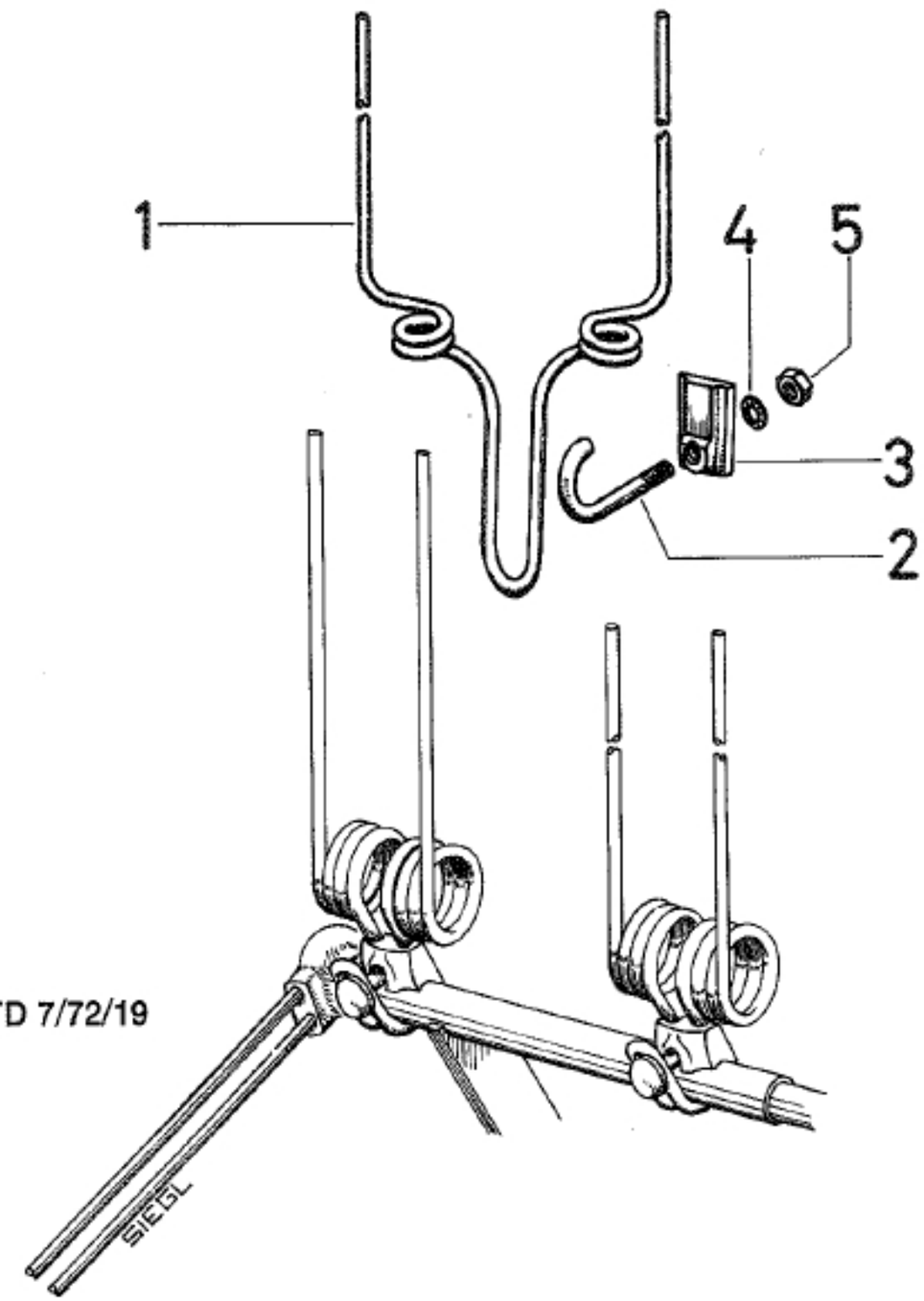

TD 7/72/19

Bestellnummer No. de Commande Ordinazione N.			Benennung	Désignation	Descrizione del materiale	Stück pro Maschine Piece par machine Pezzo pro macchine
Bildtafel Planche No Pagina N.	Bild-Nr. Repere Illustra-zione N.	Teil-Nr. No. de piece Parti N.				
11 /	1 /	22.02.155	Zusatzzinke	Dent additionnel		10 (11)
11 /	2 /	22.02.157 A	Befestigungsbügel	Etrier de fixation		10 (11)
11 /	3 /	22.02.156	Zinkenhalter	Porte-dent		10 (11)
11 /	4 /	164.011	Zahnscheibe A 8,4 DIN 6797	Rondelle éventail		10 (11)
11 /	5 /	120.109	SK-Mutter M 8 DIN 934 - 6 S	Ecrou H		10 (11)

Bei jeder Bestellung die vollständige Bestellnummer angeben, z. B. 11 / 1 / 22.02.155

Lorsque vous commandez une pièce, n'oubliez pas de mentionner son numéro complèt, p. e. 11 / 1 / 22.02.155

Bildtafel 12 **Zugstange**

Planche No. 12 **Timon d'attelage**

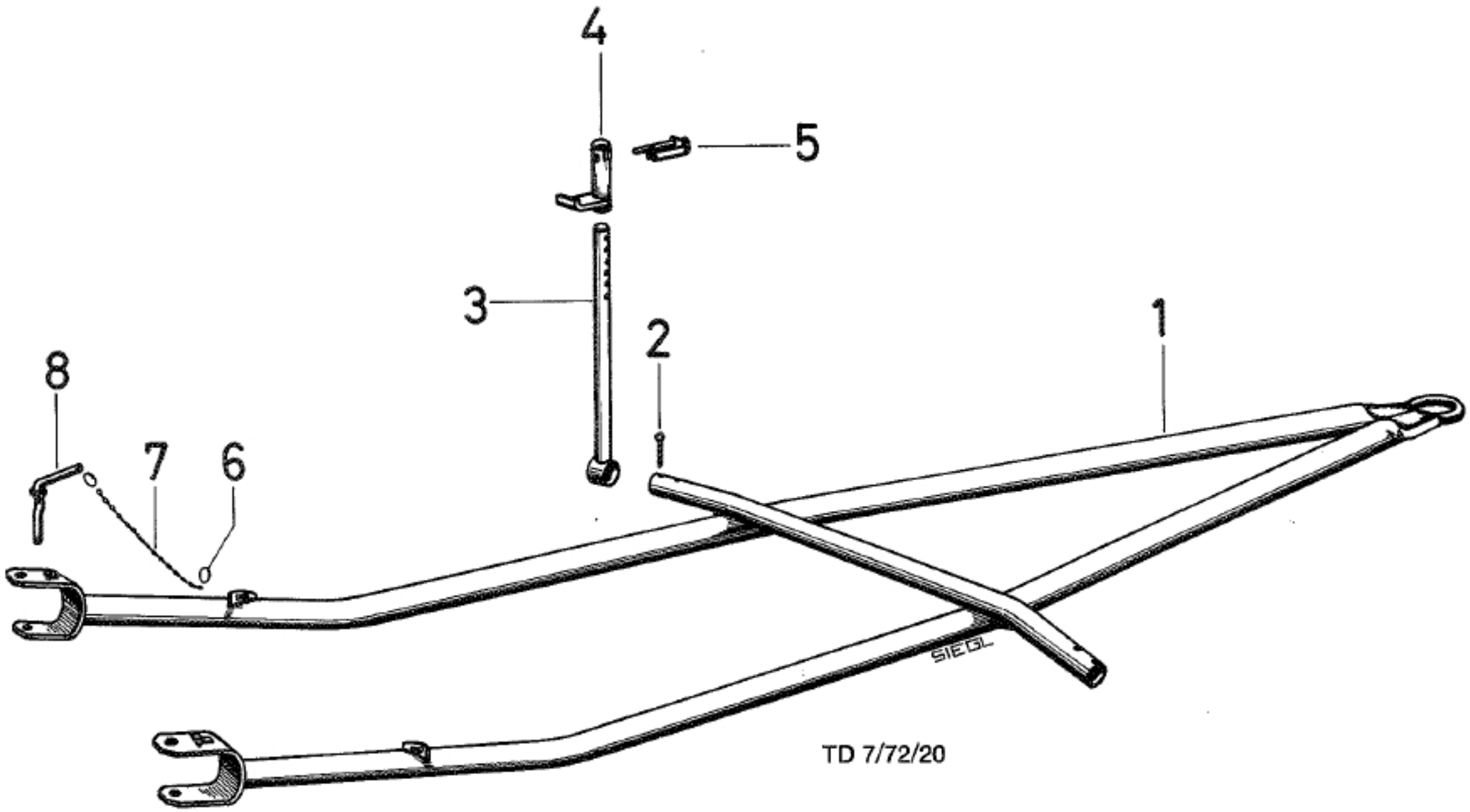

Bestellnummer No. de Commande Ordinazione N.			Benennung	Désignation	Descrizione del materiale	Stück pro Maschine Piece par machine Pezzo pro macchine
Bildtafel Planche No Pagina N.	Bild-Nr. Repere Illustra-zione N.	Teil-Nr. No. de piece Parti N.				
12 /	1 /	260.90.002.0	Zugstange	Timon d'attelage		1
12 /	2 /	175.078	Splint 6 ⌀ x 50 DIN 94	Goupille		4
12 /	3 /	260.90.012.0	Verstellwelle	Arbre de réglage		2
12 /	4 /	260.90.016.0	Befestigungsbügel	Etrier de fixation		2
12 /	5 /	000.13.010.0	Vorstecker kpl.	Goupille		2
12 /	6 /	o. N.	Schlüsselring 30 ⌀	Bague		4
12 /	7 /	200.90.004.0	Knotenkette	Chaîne à noeuds		2
12 /	8 /	260.90.020.0	Vorsteckbolzen	Boulon à clavette		2

Bei jeder Bestellung die vollständige Bestellnummer angeben, z. B. 12 / 1 / 260.90.002.0

Lorsque vous commandez une pièce, n'oubliez pas de mentionner son numéro complêt, p. e. 12 / 1 / 260.90.002.0

Bildtafel 13 **Gitterrad**

Planche No. 13 **Roue à crampons**

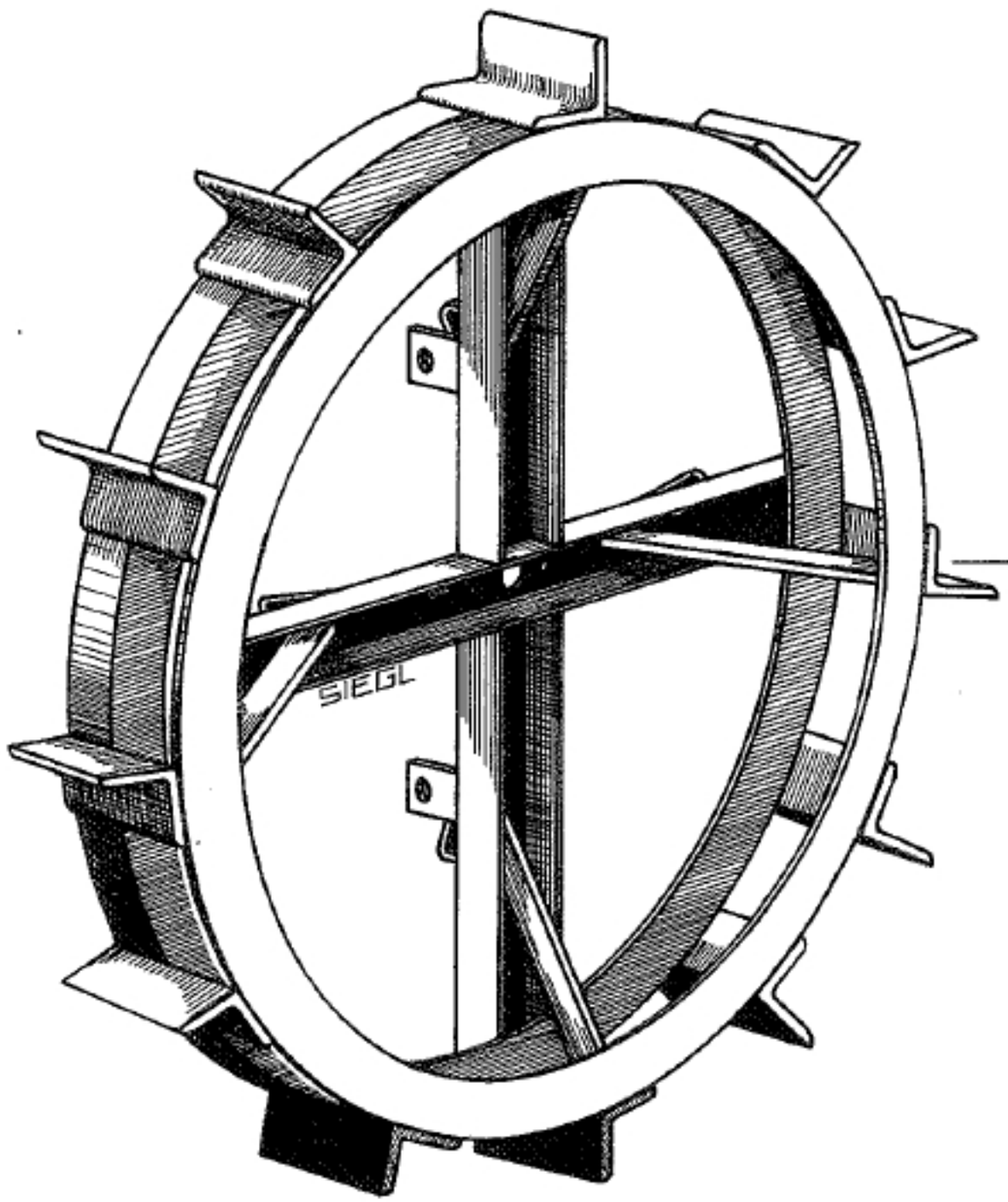

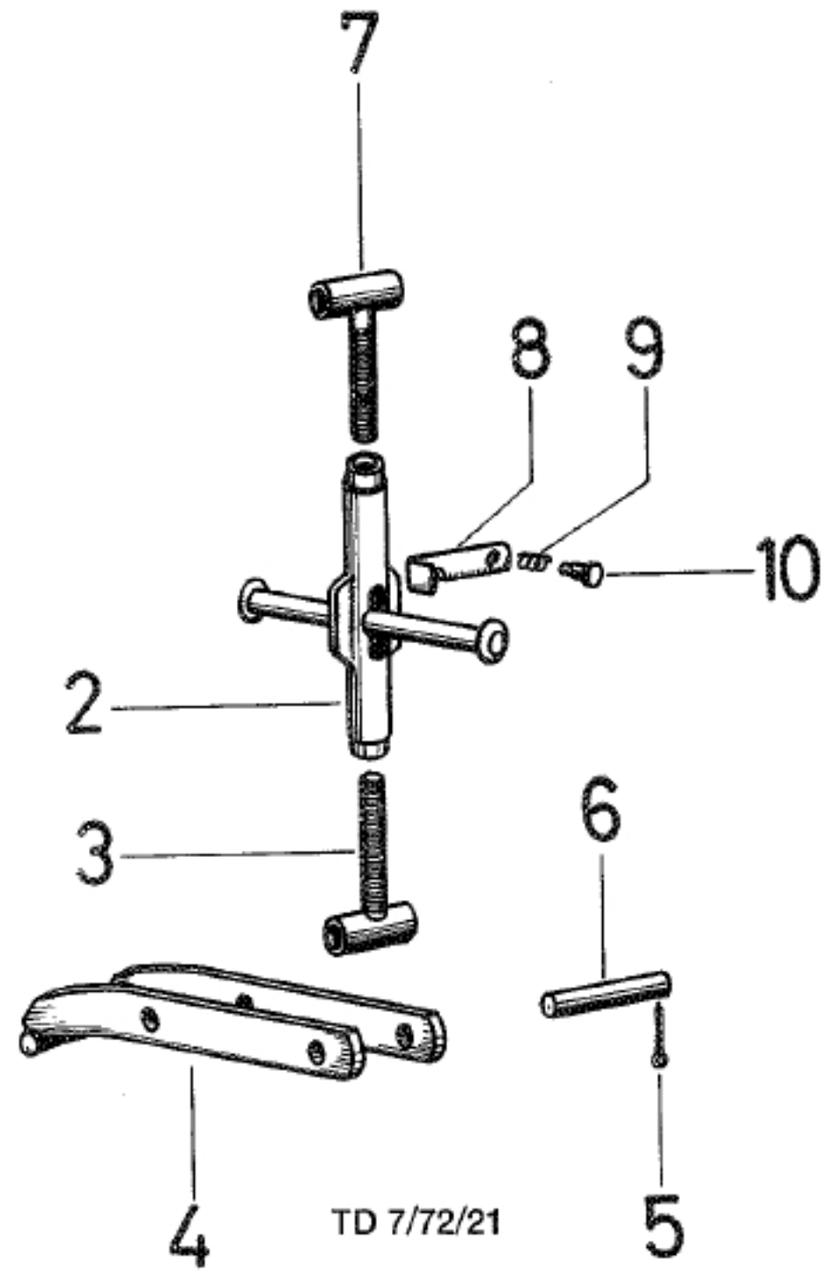

TD 7/72/21

Bestellnummer / No. de Commande / Ordinazione N.			Benennung	Désignation	Descrizione del materiale	Stück pro Maschine / Piece par machine / Pezzo pro macchine
Bildtafel / Planche No / Pagina N.	Bild-Nr. / Repere / Illustrazione N.	Teil-Nr. / No. de piece / Parti N.				
13	1	22.05.21	Gitterrad	Roue à crampons		2
13	2	22.05.40	Spannschloß mit Griffbolzen	Manchon de serrage avec boulon à poignée		2
13	3	22.05.38	Gewindebolzen mit Linksgewinde	Boulon fileté, filetage à gauche		2
13	4	22.05.33	Befestigungsbügel	Etrier de fixation		4
13	5	175.052	Splint 4 ⌀ x 25 DIN 94	Goupille		16
13	6	22.05.36	Führungsbolzen	Boulon de guidage		8
13	7	22.05.37	Gewindebolzen	Boulon fileté		2
13	8	22.05.27	Sicherungsblech	Plaquette d'arrêt		2
13	9	435.102	Druckfeder	Ressort à pression		2
13	10	22.05.29	Federbolzen	Boulon à ressort		2

Bei jeder Bestellung die vollständige Bestellnummer angeben, z. B. 13 / 1 / 22.05.21

Lorsque vous commandez une pièce, n'oubliez pas de mentionner son numéro complêt, p. e. 13 / 1 / 22.05.21

Bildtafel 14 **MAG-Motorbefestigung**

Planche No. 14 **Fixation pour Moteur MAG**

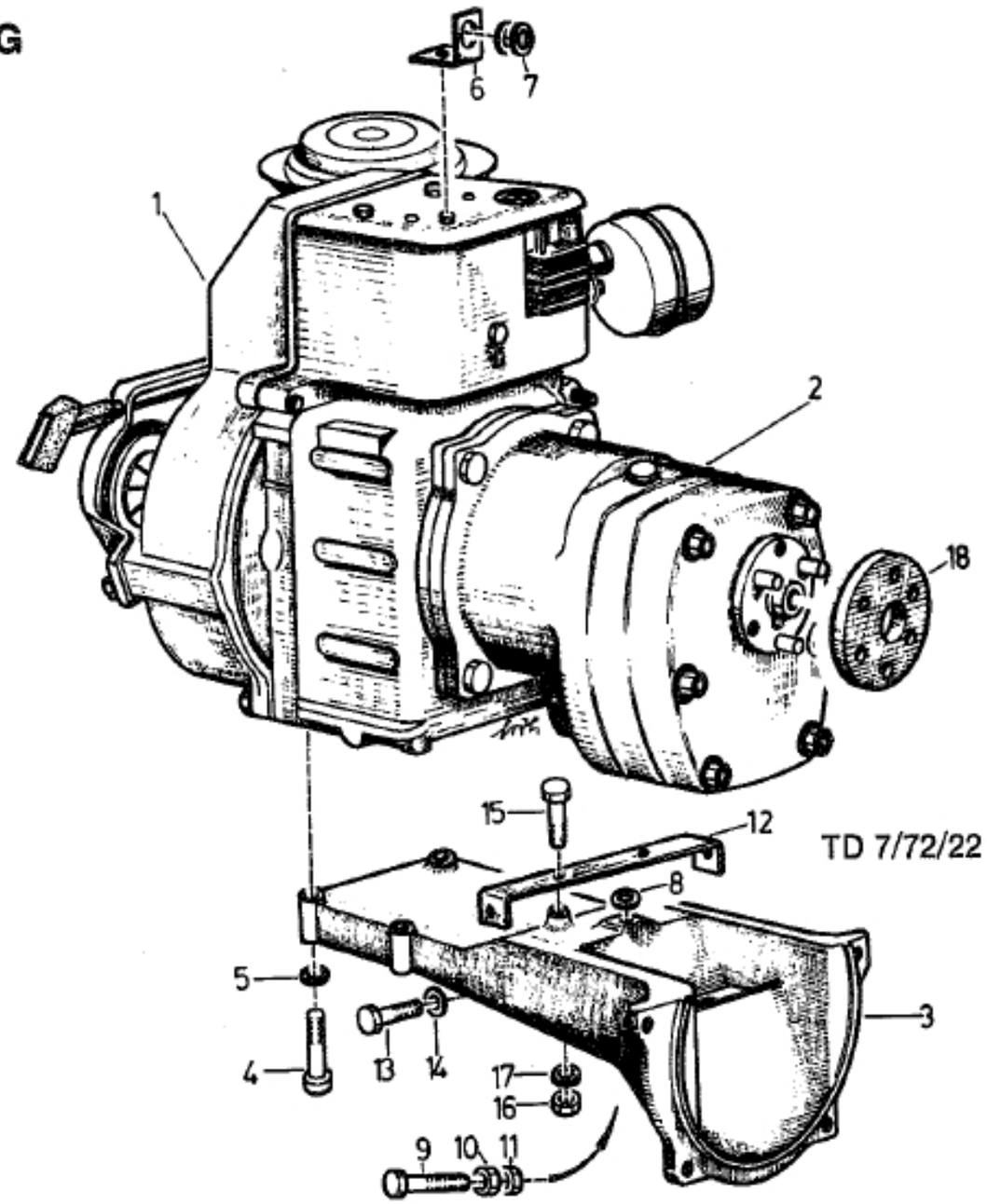

Bestellnummer No. de Commande Ordinazione N.			Benennung	Désignation	Descrizione del materiale	Stück pro Maschine Piece par machine Pezzo pro macchine
Bildtafel Planche No Pagina N.	Bild-Nr. Repere Illustra-zione N.	Teil-Nr. No. de piece Parti N.				
14 /	1 /	260.81.004.0	MAG-Motor 1026 SRL	Moteur-MAG		1
14 /	2 /	260.81.005.0	Rotax-Getriebe	Double rapport de démultiplication		1
14 /	3 /	260.81.002.0	Motorkonsole	Console pour moteur		1
14 /	4 /	100.303	SK-Schraube M 10 x 60 DIN 931 - 8 G	Vis H		4
14 /	5 /	164.012	Zahnscheibe A 10,5 DIN 6797	Rondelle éventail		4
14 /	6 /	260.81.006.0	Stütze	Frein		1
14 /	7 /	o. N.	Kabeltülle 24/17/11 x 10	Passefil		1
14 /	8 /	166.001	Scheibe	Rondelle		B
14 /	9—18 /	—	siehe Bildtafel 1	voir planche No. 1		—

Bei jeder Bestellung die vollständige Bestellnummer angeben, z. B. 14 / 1 / 260.81.004.0

Lorsque vous commandez une pièce, n'oubliez pas de mentionner son numéro complêt, p. e. 14 / 1 / 260.81.004.0

Bildtafel 15 **Lenkräder**

Planche No. 15 **Roues de direction**

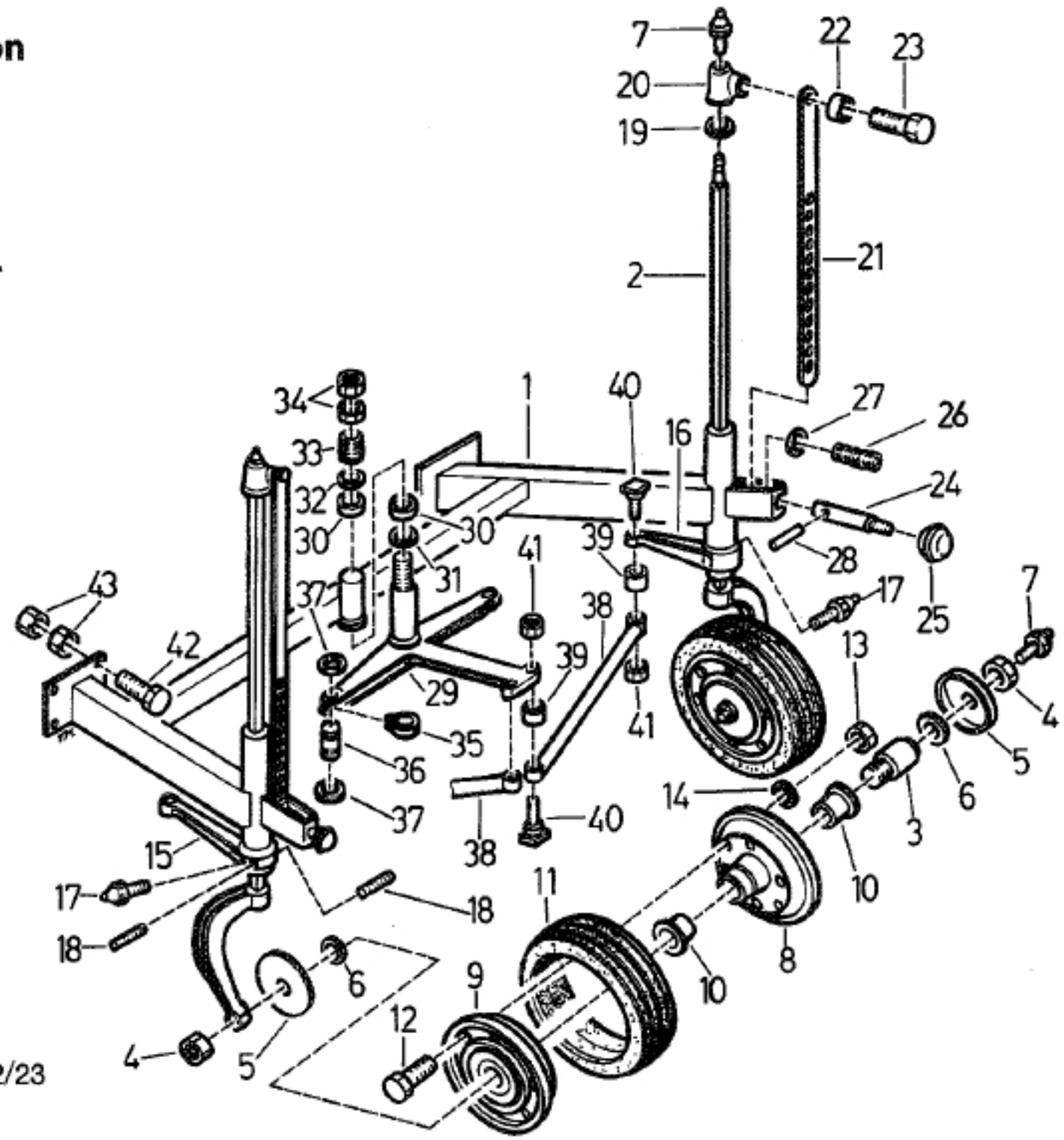

TD 7/72/23

Bestellnummer No. de Commande Ordinazione N.			Benennung	Désignation	Descrizione del materiale	Stück pro Maschine Piece par machine Pezzo pro macchine
Bildtafel Planche No Pagina N.	Bild-Nr. Repere Illustra-zione N.	Teil-Nr. No. de piece Parti N.				
15 /	– /	260.92.001.0	Lenkung kpl. (Tafel 15 und 16)	Direction compl. (Planche 15 et 16)		1
15 /	– /	260.92.002.0	Lenkräder kpl. (Pos. 1–41)	Roues de direction compl. (Pos. 1–41)		1
15 /	1 /	260.92.003.0	Ausleger	Bras		1
15 /	– /	260.92.020.0	Stützrad kpl. (Pos. 2–14)	Roue de support compl. (Pos. 2–14)		2
15 /	2 /	260.92.021.0	Stützradgabel	Fourche roue de support		2
15 /	3 /	260.92.032.0	Radachse	Essieu		2
15 /	4 /	120.328	SK-Mutter M 16 DIN 936 - 5 S	Ecrou H		4
15 /	5 /	260.92.025.0	Abdeckscheibe	Disque de recouvrement		4
15 /	6 /	162.756	Scheibe	Rondelle		4
15 /	7 /	190.021	Kegelschmiernippel HZ 2 R 1/8" DIN 71412	Graisseur		4
15 /	– /	260.92.026.0	Rad kpl. (Pos. 8–14)	Roue compl. (Pos. 8–14)		2
15 /	8 /	260.92.027.0	Felgenhälfte mit Nabe	Moitié de jante avec moyeu		2
15 /	9 /	260.92.029.0	Felgenhälfte	Moitié de jante		2
15 /	10 /	o. N.	Bundbüchse Elapom EKB 2200	Douille à bride ELAPOM		4
15 /	11 /	260.03.041.0	Vollgummireifen	Bandage en caoutchouc plein		2
15 /	12 /	100.047	SK-Schraube M 8 x 40 DIN 933 - 8 G	Vis H		12
15 /	13 /	120.109	SK-Mutter M 8 DIN 934 - 6 S	Ecrou H		12
15 /	14 /	164.011	Zahnscheibe A 8,4 DIN 6797	Rondelle éventail		12
15 /	15 /	260.92.034.0	Lenkhebel rechts	Levier de direction droit		1
15 /	16 /	260.92.035.0	Lenkhebel links	Levier de direction gauche		1
15 /	17 /	190.002	Kegelschmiernippel A M 8 x 1 DIN 71412	Graisseur		2
15 /	18 /	174.762	Gewindestift M 8 x 12 DIN 417	Goupille filetée		4
15 /	19 /	290.03.048.0	Druckscheibe	Rondelle de pression		2
15 /	20 /	200.11.001.0	Kappe	Chapeau		2
15 /	21 /	260.92.031.0	Stecklasche	Eclisse d'articulation		2
15 /	22 /	200.11.002.0	Hülse	Douille		2
15 /	23 /	100.081	SK-Schraube M 12 x 35 DIN 933 - 8 G	Vis H		2
15 /	24 /	260.11.003.0	Bolzen	Boulon		2
15 /	25 /	000.13.001.0	Kugelgriff	Poignée à bille		2
15 /	26 /	435.109	Druckfeder	Ressort à pression		2
15 /	27 /	162.752	Scheibe	Rondelle		2
15 /	28 /	172.079	Spannhülse 4 x 26 DIN 1481	Goupille élastique		2
15 /	29 /	260.92.040.0	Zwischenhebel	Levier intermédiaire		1
15 /	30 /	o. N.	PAN-K-V-Lager 20/23 x 20	PAN-K-V-Palier		2
15 /	31 /	260.92.015.0	Bremsscheibe	Disque de freinage		1
15 /	32 /	162.751	Scheibe	Rondelle		1
15 /	33 /	o. N.	Tellerfeder 25/12,2/1,5	Ressort Belleville		9
15 /	34 /	120.161	SK-Mutter M 12 DIN 934 - 6 S	Ecrou H		2
15 /	35 /	o. N.	Seilkausche für 5-mm-Seil	Cosse pour câble		2
15 /	36 /	260.92.051.0	Bolzen	Boulon		2

Bildtafel 15 **Lenkräder**

Planche No. 15 **Roues de direction**

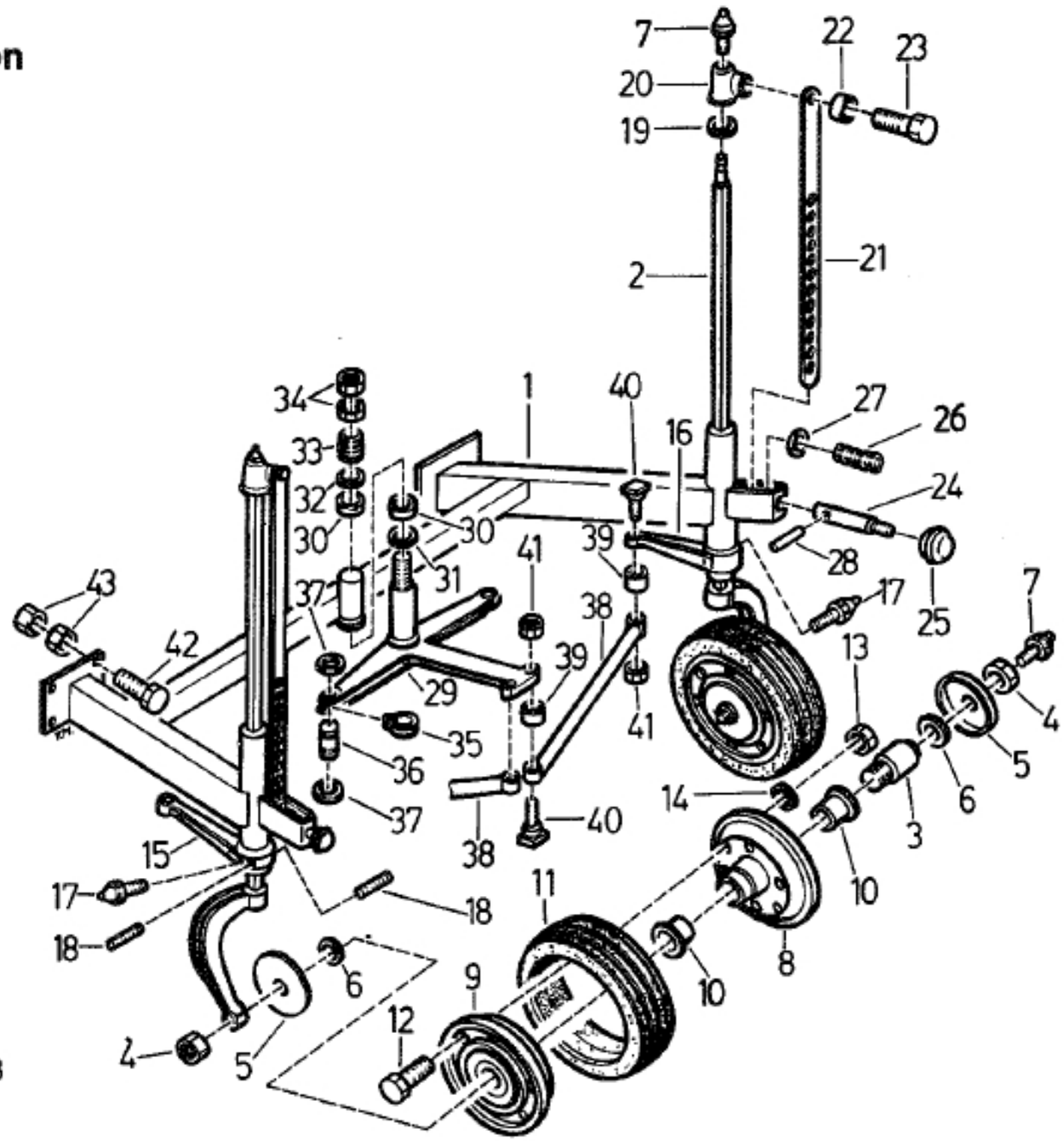

TD 7/72/23

Bestellnummer No. de Commande Ordinazione N.			Benennung	Désignation	Descrizione del materiale	Stück pro Maschine Piece par machine Pezzo pro macchine
Bildtafel Planche No Pagina N.	Bild-Nr. Repere Illustrazione N.	Teil-Nr. No. de piece Parti N.				
15	/ 37 /	o. N.	Sicherungsscheibe 9 DIN 6799	Rondelle		4
15	/ 38 /	260.92.045.0	Lenkstange kpl. (Pos. 38 und 39)	Guidon compl. (Pos. 38 et 39)		2
15	/ 39 /	o. N.	Elapom-Büchse EKB 1601	Elapom-Douille		4
15	/ 40 /	260.92.050.0	Bolzen	Boulon		4
15	/ 41 /	122.006	SK-Mutter M 10 DIN 985 - 5 S	Ecrou H		4
15	/ 42 /	103.090	SK-Schraube M 12 x 50 DIN 933 - 8 G	Vis H		6
15	/ 43 /	120.161	SK-Mutter M 12 DIN 934 - 6 S	Ecrou H		12

Bei jeder Bestellung die vollständige Bestellnummer angeben, z. B. 15 / 1 / 260.92.003.0

Lorsque vous commandez une pièce, n'oubliez pas de mentionner son numéro complêt, p. e. 15 / 1 / 260.92.003.0

Bildtafel 16 **Lenkgestänge**

Planche No. 16 **Tringlerie de direction**

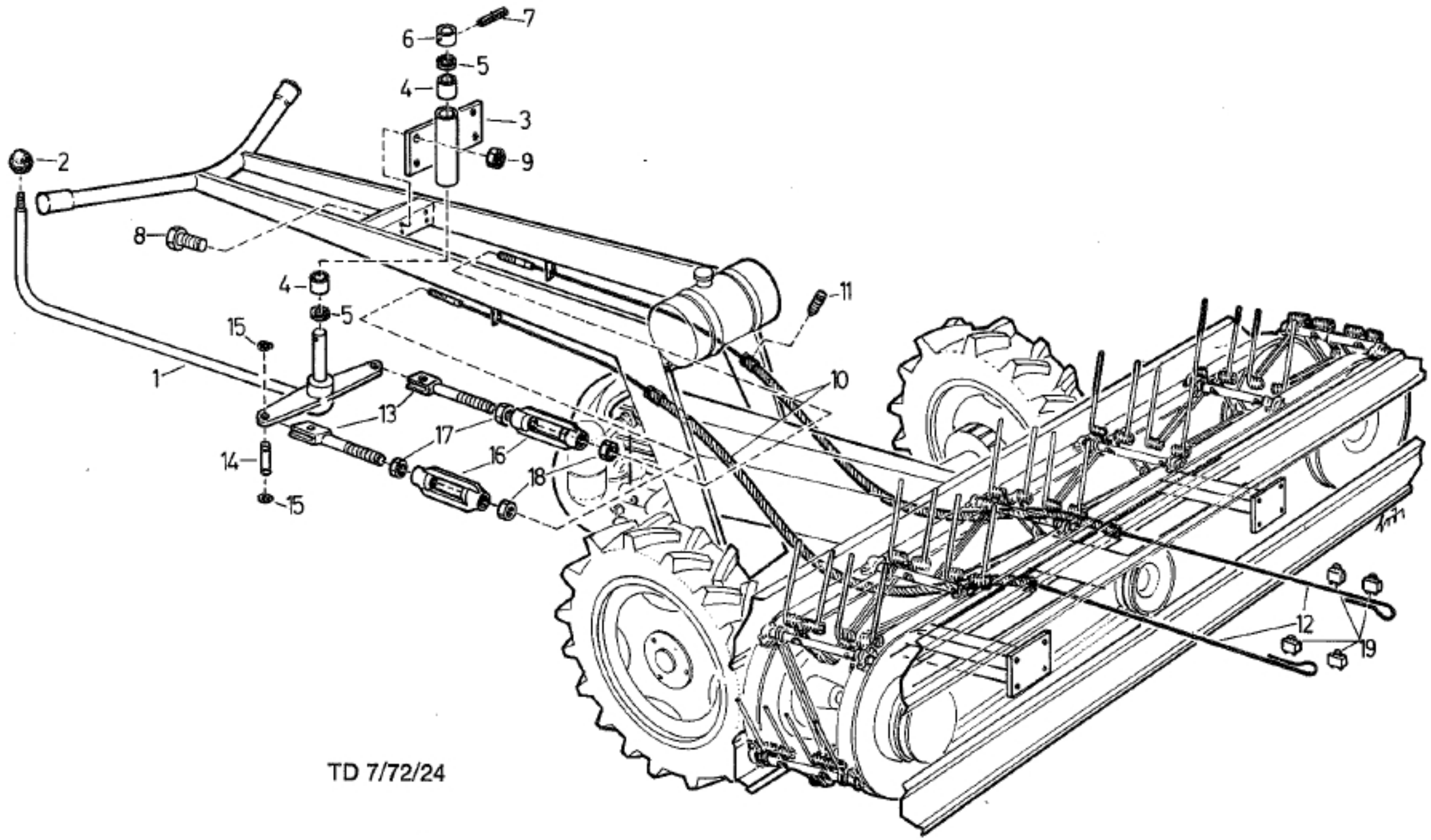

Bestellnummer No. de Commande Ordinazione N.			Benennung	Désignation	Descrizione del materiale	Stück pro Maschine Piece par machine Pezzo pro macchine
Bildtafel Planche No Pagina N.	Bild-Nr. Repere Illustrazione N.	Teil-Nr. No. de piece Parti N.				
16 /	1 /	260.92.060.0	Lenkstange	Guidon		1
16 /	2 /	000.13.001.0	Kugelgriff	Poigné à bille		1
16 /	3 /	260.92.065.0	Lagerrohr	Tube de palier		1
16 /	4 /	o. N.	PAN-K-V-Lager 20/23 x 20	PAN-K-V-Palier		2
16 /	5 /	166.404	Scheibe	Rondelle		2
16 /	6 /	290.03.055.0	Bundring	Anneau		1
16 /	7 /	172.141	Spannhülse 6 x 30 DIN 1481	Goupille élastique		1
16 /	8 /	103.044	SK-Schraube M 8 x 25 DIN 933 - 8 G	Vis H		4
16 /	9 /	122.005	SK-Mutter M 8 verz. DIN 985 - 5 S	Ecrou H		4
16 /	10 /	260.92.080.0	Bowdenzughülle 1100 mm	Gaine de commande		2
16 /	11 /	174.263	Gewindestift M 6 x 8 DIN 553 - 5 S	Goupille filetée		4
16 /	12 /	260.92.077.0	Seil	Câble		2
16 /	13 /	260.92.072.0	Spannschraube	Vis tendeur		2
16 /	14 /	260.09.020.0	Bolzen	Boulon		2
16 /	15 /	o. N.	Sicherungsscheibe 6 DIN 6799	Rondelle		4
16 /	16 /	129.078	Spannschloßmutter BM 10 x 125 DIN 1480	Ecrou tendeur		2
16 /	17 /	120.160	SK-Mutter M 10 DIN 934 - 6 S	Ecrou H		2
16 /	18 /	128.106	SK-Mutter M 10 links DIN 934 - 6 S	Ecrou, pas a gauche		2
16 /	19 /	o. N.	Drahtseilklemme 5 DIN 741	Pince-câble		4

Bei jeder Bestellung die vollständige Bestellnummer angeben, z. B. 16 / 1 / 260.92.060.0

Lorsque vous commandez une pièce, n'oubliez pas de mentionner son numéro complèt, p. e. 16 / 1 / 260.92.060.0

Gedruckt in Österreich: E. Schausberger + Co., 4623 Gunskirchen